DFI 44700 Lavavajillas de 45cm para 10 cubiertos con 7 programas de lavado

Smart Sensor | Función ECO | Función Extra Dry | Multi Cleaner

DESCRIPCIÓN	Lavavajillas de 45cm para 10 cubiertos con 7 programas de lavado
GAMA	Total
COLORES	
REFERENCIA	REF. 114310000 EAN. 8434778013658

DFI 44700

CARACTERÍSTICAS

Panel de mandos electrónico con display digital LED blanco
Motor inverter
Capacidad: 10 cubiertos
Cinco temperaturas de lavado (35º/40º/50º/65º/70º)
Siete programas de lavado: AutoClean, Eco, Auto, Intensivo, 1 hora (58' lavado y secado), Mini30, Prelavado
Funciones: Media Carga, Express, Secado Extra, Aclarado Extra
Programación digital diferida (1-24 horas)
Sistema de seguridad AQUASTOP
Sistema de sensores SmartSensor
Sistema MultiCleaner Sensor (3en1)
Posibilidad de instalación en columna
Cesta superior regulable en altura (PushUp - 3 posiciones)
Cesta inferior FlexiSet2 con soportes abatibles
Regulación frontal de patas traseras
Pilotos indicativos de funcionamiento, falta de sal, abrillantador, programa seleccionado y tiempo restante

DFI 44700

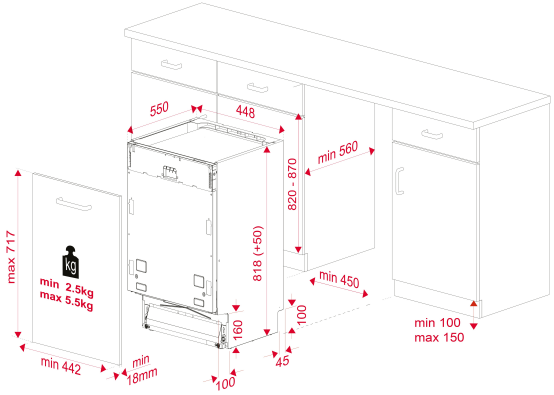

DIMENSIONES

Altura del producto (mm): 818
Anchura del producto (mm): 448
Profundidad del producto (mm): 550
Longitud del producto (mm):
Peso del producto (Kg): 28,5

ESPECIFICACIONES TÉCNICAS

MEDIDAS DE AJUSTE

Incorporado en altura nicho (cm): 82-87 cm

HOJA DE PRODUCTO

Capacidad (cubiertos): 10
Clase energética: A++
Consumo energético (kWh/año): 211
Consumo energético (kWh): 0.73
Consumo de agua (litros/año): 2660
Consumo de agua (litros): 9.5
Clase de eficiencia de lavado: A
Eficiencia de secado: A
Programa estándar: Eco 50
Duración del ciclo estándar (minutos): 239
Potencia sonora (dB): 47
Certificados: CB; CE

SUMINISTRO DE ENERGÍA

Frecuencia (Hz): 50
Fuente de alimentación (V): 220-240
Enchufe: EU

Longitud del cable (cm): 170
Potencia nominal máxima (W): 2100
Potencia del elemento de calefacción (W): 1800

CARACTERÍSTICAS

Tipo de instalación: Integrable
Pantalla digital: Sí
Número de programas: 7
Temperatura de lavado: 5
Agua-Logic: Sí
Sistema 3 en 1: Sí
Suavizador de agua: Sí
Microfiltro: Sí
Instalación en columna: Sí

SISTEMA DE SEGURIDAD

Control de fugas internas: Sí
Aquastop (Protección anti-fugas): Sí

LUCES INDICADORAS DE CONTROL

Indicador de nivel de sal: Sí
Indicador de nivel de abrillantador: Sí
Selector de programa: Sí
Tiempo restante: Sí
Indicador de aclarado extra: Sí

FUNCIONES ESPECIALES

Programa de prelavado: Sí
Programa rápido: Sí
Duración del programa rápido (minutos): 30
Programa de 1 hora: Sí
Programa económico: Sí
Programa intensivo: Sí
Media carga: Sí
Temporizador de retardo (horas): 1-24 HOURS
Aclarado extra: Sí

EQUIPAMIENTO

Patas traseras ajustables desde la parte frontal: Sí

DFI 44700
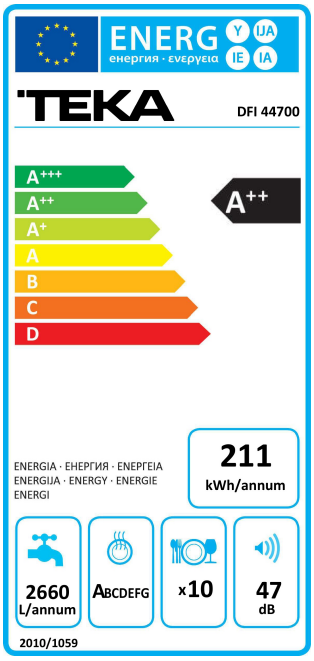
ETIQUETA ENERGÉTICA