GBC 75 Infinity G1
Encimera Cristal Gas Infinity G1. Edición especial diseñada por Italdesign Giugiaro

Easy installation | Autoencendido integrado | Seguridad por Termopar integrada

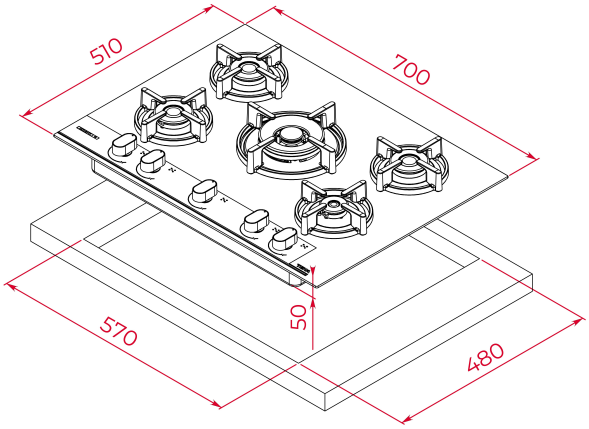

REFERENCIA

REF: 112570219 EAN: 8434778022803

CARACTERÍSTICAS

Edición especial Infinity G1
Diseñado en Italia por Italdesign Giugiaro
Encimera Cristal Gas
Acabado exclusivo en color negro mate
Panel de control mecánico frontal con diseño ergonómico
5 zonas de cocinado
1 quemador doble, 3,50 kW
1 quemador rápido, 2,80 kW
1 quemador semi-rápido, 1,75 kW
1 quemador semi-rápido, 1,40 kW
1 quemador auxiliar, 1,00 kW
Superficie de cristal vitrocerámico
Encendido automático
Sistema se seguridad Termopar - Desconexión
Parrillas individuales de hierro fundido
Kit de empotramiento de fácil instalación
Potencia máxima nominal: 10,45 kW.

DIMENSIONES

Altura del producto (mm): 110
Anchura del producto (mm): 700
Profundidad del producto (mm): 510
Longitud del producto (mm):
Peso del producto (Kg): 16

ESPECIFICACIONES TÉCNICAS

Tasa de potencia (V): 220-240
Frecuencia (Hz): 50/60
Potencia nominal máxima (W): -

COLORES

112570219 Negro mate

EFICIENCIA ENERGÉTICA

Consumo de energía en modo standby (W): -
Tiempo para alcanzar el modo standby (min): -