MAESTRO **Teka Home IZF 88770 MST**

Placa de inducción inteligente FullFlex con conexión wifi y funciones directas

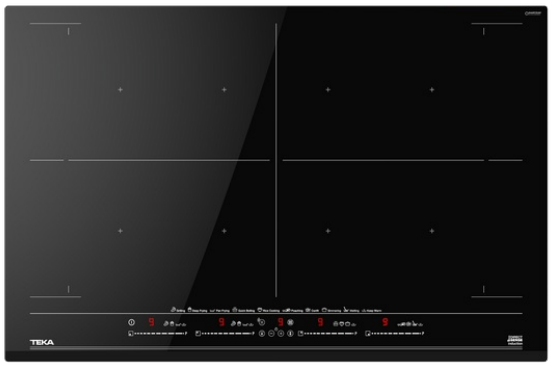

Flex | Easy installation | Seguridad por Termopar integrada | MultiSlider | Función Power

Función Power Plus

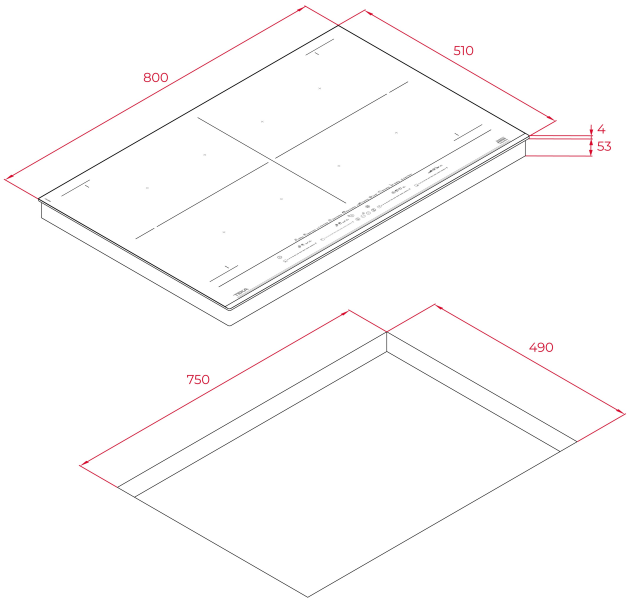

REFERENCIA

REF: 112500043 EAN: 8434778017632

CARACTERÍSTICAS

Teka Home: electrodomésticos inteligentes con conexión Wi-fi
Placa de inducción FullFlex
Función HobtoHood
Funciones directas con sensores de temperatura: Pochar, Confitar, Arroz, Parrilla, Fritura, Plancha, Mantener Caliente, Hervir, Fuego Lento y Derretir
Touch Control Multislider
4 zonas de cocinado
4 zonas Ø 296,5 x 197,5 mm
Desconexión automática
Bloqueo de seguridad para niños
Indicador de calor residual
Kit de fácil instalación
Potencia nominal máxima: 7400W

DIMENSIONES

Altura del producto (mm): 57
Anchura del producto (mm): 800
Profundidad del producto (mm): 510
Longitud del producto (mm):
Peso del producto (Kg): 15

ESPECIFICACIONES TÉCNICAS

Tasa de potencia (V): 220-240
Frecuencia (Hz): 50/60
Potencia nominal máxima (W): 7400

COLORES

112500043 Negro