RLF 85950 GBK
Frigorífico americano de cristal negro con vinoteca integrada

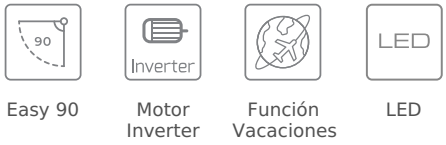

Easy 90 | Motor Inverter | Función Vacaciones | LED

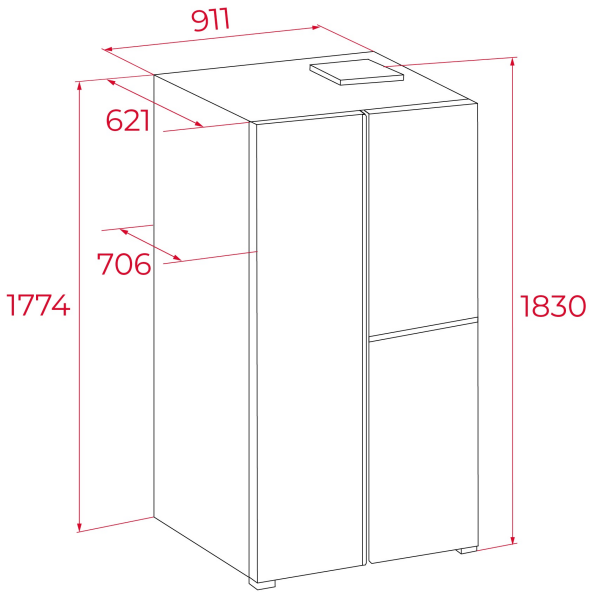

REFERENCIA

REF: 113430074 EAN: 8434778030426

CARACTERÍSTICAS

Frigorífico americano con vinoteca integrada
Full No frost
Vinoteca con tecnología IonClean
Motor Inverter
Display electrónico con indicador y control de temperatura
Capacidad: 6 botellas en el frigorífico, 18 botellas en la vinoteca
1 cajón de verduras
1 compartimento multiusos
3 estantes de vidrio de seguridad con acabado metálico
Función vacaciones
Columna metal cool
Alarma acústica
Tirador integrado
Patas delanteras regulables en altura
Estantes en el congelador
Iluminación LED
Apertura 90º
Clase Climática: SN/N/ST
Capacidad total: 548 litros
Incluye botellero, Twister ice maker y bandeja para cubitos de hielo.

DIMENSIONES

Altura del producto (mm): 1830
Anchura del producto (mm): 911
Profundidad del producto (mm): 706
Longitud del producto (mm):
Peso del producto (Kg): 113

ESPECIFICACIONES TÉCNICAS

Clase de eficiencia energética (UE 2019/2016): E
Clase climática: SN/N/ST
Consumo energético (kW/día): 0.505
Consumo anual (kWh/año): 327
Capacidad de congelación: 14
Nivel de ruido (dBA): 38
Tasa de potencia (V): 220-240V
Frecuencia (Hz): 50HZ

COLORES

113430074 Vidrio negro