PLR 6320 MCS IX
Campana Extensible con doble motor en 60 cm y sistema Easy Front Flow

LED

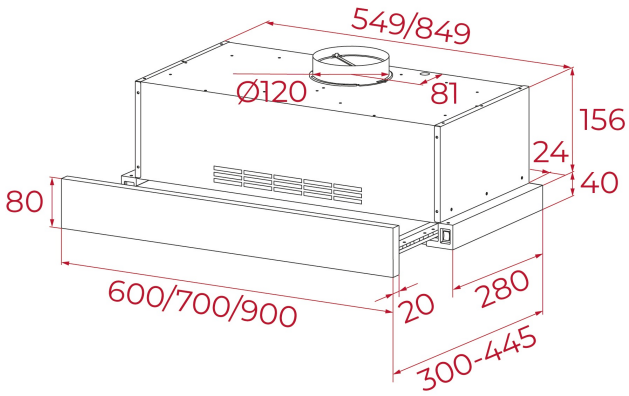

REFERENCIA

REF: 113070011 EAN: 8434778029888

CARACTERÍSTICAS

Campana extensible
Mandos mecánicos
2 velocidades
Free Outlet (m3/h): 440
Capacidad de extracción máxima (m3/h): 306,4
Capacidad de extracción mínima (m3/h): 236,4
Potencia sonora máxima (dBA): 62
Potencia sonora mínima (dBA): 58
2 lámparas LED
2 filtros de aluminio
Frente extraíble
Válvula antirretorno

DIMENSIONES

Altura del producto (mm): 196
Anchura del producto (mm): 595
Profundidad del producto (mm): 300
Longitud del producto (mm):
Peso del producto (Kg): 9,14

ESPECIFICACIONES TÉCNICAS

Clase de eficiencia energética: -
Ruido (LwA) Velocidad mínima (dB): estimate 58dB
Ruido (LwA) Velocidad máxima (dB): estimate 62dB
Ruido (LwA) Velocidad de refuerzo (dB): -
Ø Salida (mm): 120MM

COLORES

113070011 Inox