WMK 70940 WH

Lavadora con 9 kg de capacidad, control táctil y 14 programas

Quick Cycle

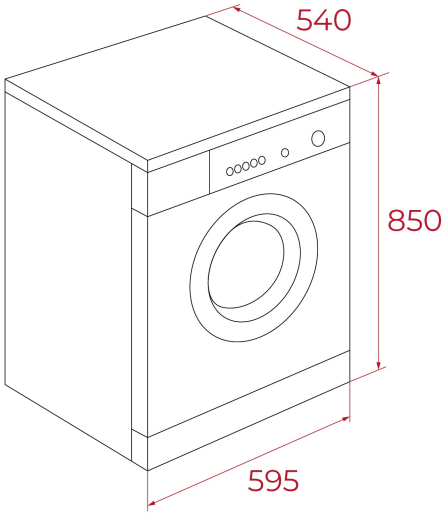

REFERENCIA

REF: 113900017 EAN: 8434778032659

CARACTERÍSTICAS

Lavadora de libre instalación
Electrónica con display digital
Capacidad: 9 kg
Motor Inverter
14 programas
Programas: Favorito, Algodón, Sport, Mixto, Ropa de cama, BabyCare, 20ºC, Rápido 15', Desinfectar, Eco, Lana, Aclarado y centrifugado, Centrifugado, Limpieza de tambor
Funciones: Temperatura, Centrifugado, Steam (vapor), Speed Wash, Aclarado extra, Prelavado, Silencio, Lavado nocturno, Añadir prenda, Nivel mancha
Programación diferida 1-24 horas
Velocidad máxima de centrifugado: 1400 RPM
Regulación automática del consumo de agua
Sistema de seguridad con cerrado automático de puerta
Bloqueo de seguridad para niños
Patas regulables en altura
Sistema de control de equilibrio
Ojo de buey de 33 cm de diámetro
Tambor WaterCute Drum de acero inoxidable (64 litros)
Indicadores: on-off, programa seleccionado, tiempo restante,steam

DIMENSIONES

Altura del producto (mm): 850
Anchura del producto (mm): 595
Profundidad del producto (mm): 599
Longitud del producto (mm):
Peso del producto (Kg): 65

ESPECIFICACIONES TÉCNICAS

Clase de eficiencia energética (UE 2019/2016): A
Clase de rendimiento de lavado: /
Clase de eficiencia de giro: B
Consumo de agua (litros/año): /
Nivel de ruido (dBA): + 72
Tasa de potencia (V): 220-240 V~
Frecuencia (Hz): 50 Hz

COLORES

113900017 Blanco