LI6 1481
Lavadora Integrable con capacidad de 8 Kg con 16 programas

Quick Cycle

REFERENCIA

REF: 114000011 EAN: 8434778031584

CARACTERÍSTICAS

Lavadora integrable
Electrónica con display digital
Motor Inverter
16 programas de lavado
Programas: Intensivo, Algodón, ECO 40-60, 20ºC, Rápido 45', Super rápido 15', Aclarado y centrifugado, BabyCare, Sport, Sintéticos, Mixto, Ropa delicada, Lana, Jeans, Centrifugado y MyCycle
Funciones: Velocidad centrifugado, temperatura, prelavado, aclarado extra
Programación diferida 1-24 horas
Gestión electrónica de lavado
Sistema de control de desequilibrios
Regulación automática del consumo de agua
Ojo de buey de cristal de 31 cm de diámetro
Bloqueo de seguridad para niños
Tambor de acero inoxidable (53 litros)
Patas regulables en altura
Indicadores: on-off, programa seleccionado, tiempo restante temperatura, velocidad seleccionada
Capacidad: 8 kg
Selector centrifugado 1.400 ~ 600 rpm

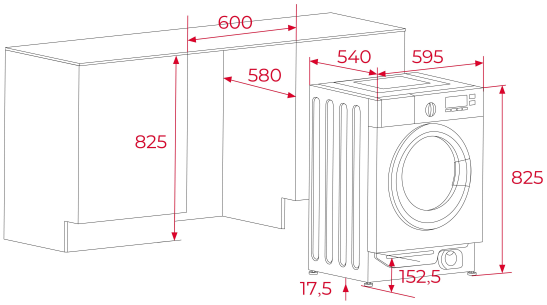

DIMENSIONES

Altura del producto (mm):
Anchura del producto (mm):
Profundidad del producto (mm):
Longitud del producto (mm):
Peso del producto (Kg):

ESPECIFICACIONES TÉCNICAS

Clase de eficiencia energética (UE 2019/2016): -
Clase de rendimiento de lavado: N/A
Clase de eficiencia de giro: B
Consumo de agua (litros/año): 48 L/cycle
Nivel de ruido (dBA): + 72
Tasa de potencia (V): 220-240
Frecuencia (Hz): 50

COLORES

114000011 Blanco