IN 938 PLUS

Grifo de cocina monomando con ducha extraíble 2 funciones

Anti-Scale Aerator | Pull Out Shower | Easy_Quick | Resistance | Swivel Spout

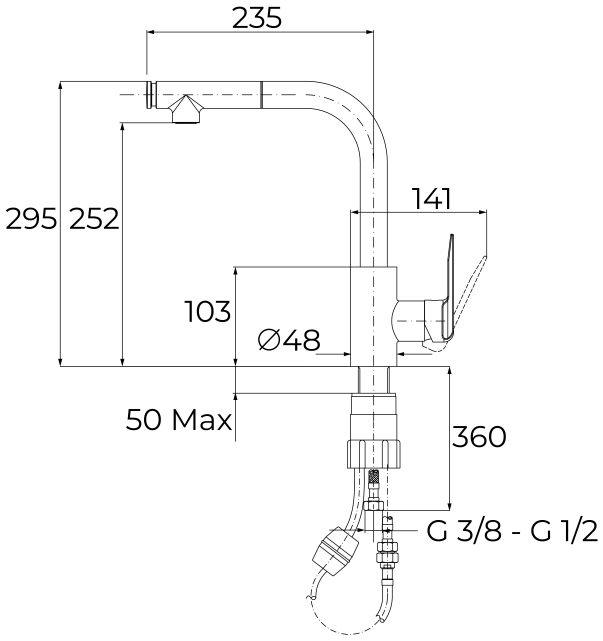

REFERENCIA

REF: 116020010 EAN: 8434778026511

CARACTERÍSTICAS

Monomando fregadero de caño alto
Caño giratorio
Aireador anticalcáreo
Maneral extraíble con fijación magética y 2 funciones: normal y ducha
Manguera flexible extra resistente con junta giratoria y conector rápido
Cartucho de discos cerámicos de alta resistencia
Control de temperatura de alta precisión
Mayor sensibilidad de manejo con movimientos más suaves
Sistema de instalación fácil y rápida Easy Fix
Latiguillos de alimentación flexibles de 3/8" - 1/2"
Caudal a 3 bares: 5.9 l/min (normal) y 4,8 l/min (ducha)
Acabado cromado

DIMENSIONES

Altura del producto (mm): 295
Anchura del producto (mm):
Profundidad del producto (mm):
Longitud del producto (mm):
Peso del producto (Kg): 2,5

COLORES

116020010 Cromo