MAESTRO **TR-951**

Encimera vitrocerámica de 5 zonas con Touch Control en 60 cm y cristal biselado

REFERENCIA

REF: 10210002 EAN: 8421152086308

CARACTERÍSTICAS

Touch Control
Programador del tiempo de cocción
5 zonas (Ø145 mm + Ø160 mm + Ø180 mm + Ø120/180 mm + Ø145/210/270 mm)
Función golpe de cocción
Función STOP & GO
Función cronómetro con avisador acústico
Potencia nominal máxima: 8.900 W

Easy installation

Seguridad por Termopar integrada

Función Power Plus

DIMENSIONES

Altura del producto (mm): 51
Anchura del producto (mm): 900
Profundidad del producto (mm): 510
Longitud del producto (mm):
Peso del producto (Kg): 12,06

ESPECIFICACIONES TÉCNICAS

Tasa de potencia (V): 220-240
Frecuencia (Hz): 50/60
Potencia nominal máxima (W): -

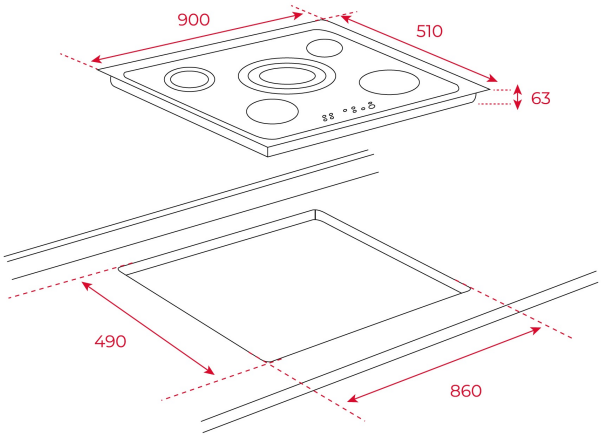

COLORES

10210002 Vidrio negro