DJE 60
Campana Decorativa con Ala de acero inoxidable en 60 cm

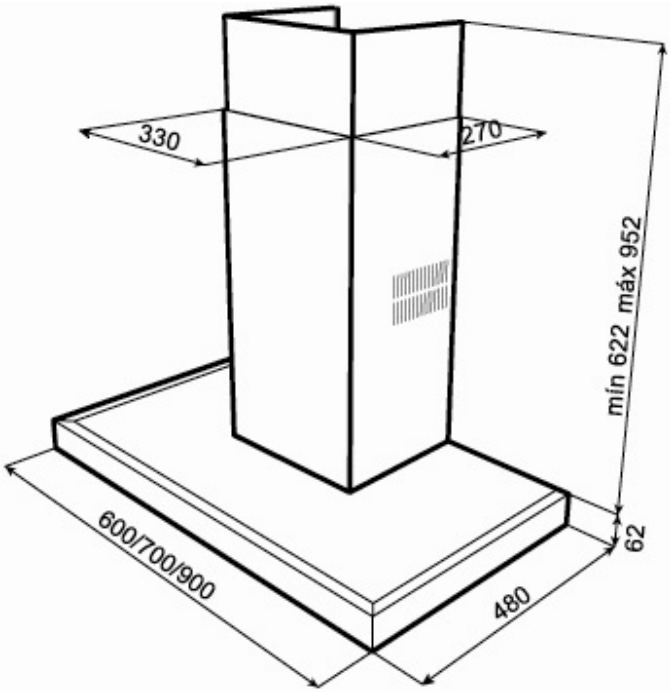

REFERENCIA

REF: 40484884 EAN: 8421152102350

CARACTERÍSTICAS

Mandos electrónicos pulsantes
2 lámparas LED
Tres velocidades
Motor blindado de doble turbina
Válvula antirretorno
Posibilidad de funcionamiento en recirculación (SET 1/T1)

DIMENSIONES

Altura del producto (mm):
Anchura del producto (mm): 600
Profundidad del producto (mm): 480
Longitud del producto (mm):
Peso del producto (Kg):

ESPECIFICACIONES TÉCNICAS

Clase de eficiencia energética: -
Ruido (LwA) Velocidad mínima (dB): -
Ruido (LwA) Velocidad máxima (dB): -
Ruido (LwA) Velocidad de refuerzo (dB): -
Ø Salida (mm): -

COLORES

40484884 Inox