FORMENTERA CONCEALED BATH/SHOWER MIXER

Monomando Baño-Ducha FORMENTERA Empotrado

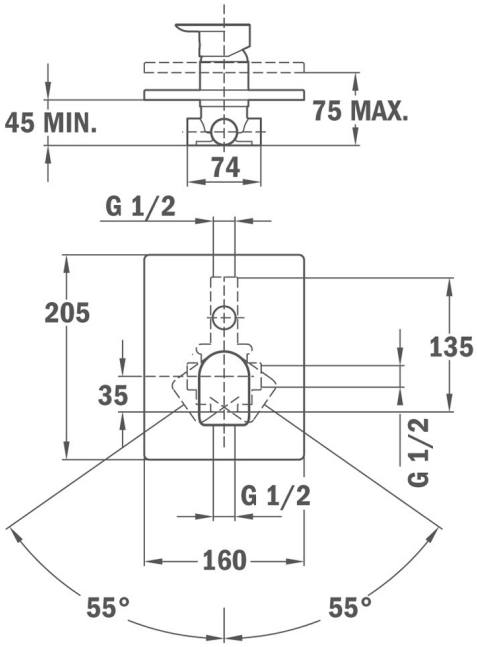

REFERENCIA

REF: 621710200 EAN: 8413509208563

CARACTERÍSTICAS

Set de instalación a muro

DIMENSIONES

Altura del producto (mm):
Anchura del producto (mm):
Profundidad del producto (mm):
Longitud del producto (mm):
Peso del producto (Kg):

COLORES

621710200 Cromo