BE 40.40 1B
Lavaplatos bajo encimera de una cubeta.

Antiséptico

Garantía de por vida

REFERENCIA

REF: 10125005 EAN: 8421152024119

CARACTERÍSTICAS

Lavaplatos de acero inoxidable
Una cubeta
Instalación bajo encimera
Cesta de basura manual de 3½".
Cubeta de 180 mm de profundidad

DIMENSIONES

Altura del producto (mm):
Anchura del producto (mm): 435
Profundidad del producto (mm): 180
Longitud del producto (mm): 435
Peso del producto (Kg): 2,08

COLORES
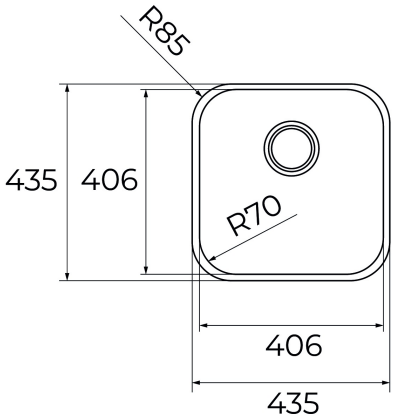
10125005 Inox