SMART EWH 30 VE-D
Termo eléctrico vertical Smart Control de 30 litros con indicador de temperatura LED

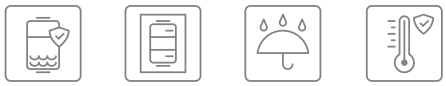

Dry Heating Protection | Termo Slim | Control de humedad | Overheating Protection

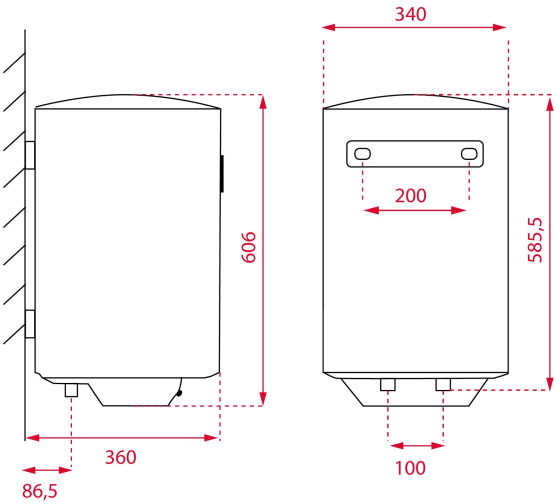

REFERENCIA

REF: 42080310 EAN: 8421152149225

CARACTERÍSTICAS

Instalación vertical
SMART CONTROL electrónico
Capacidad: 30 litros
Tanque esmaltado en zafiro
Indicador de temperatura LED
Termostato temperatura: 30º-75º
Válvula de presión > 7,5 bar / Presión máxima: 0,75 Mpa
Válvula de seguridad, protección sobrecalentamiento y calentamiento en seco
Potencia: 1.500 W
Grosor aislamiento: 20 mm
Consumo medio: 1-2 personas
Clasificación energética A

DIMENSIONES

Altura del producto (mm): 606
Anchura del producto (mm): 340
Profundidad del producto (mm): 340
Longitud del producto (mm):
Peso del producto (Kg): 14,8

COLORES

42080310 Blanco