MAESTRO **ML 8220 BIS L**

Urban Colors Edition Microondas de integración con base cerámica

Base cerámica | Descongelación por tiempo | Descongelación por peso | Apertura electrónica | Capacidad de 22L

Menú de acceso directo

REFERENCIA

REF: 112030003 EAN: 8434778007701

CARACTERÍSTICAS

Microondas CristalColor
Electrónico base cerámica + grill
Panel de mandos de cristal electrónicos con reloj digital
Grill abatible, 1.200 W
Cinco niveles de potencia, 850 W salida
Interior en acero inoxidable
Base cerámica de calentamiento homogéneo
Ventilación forzada tangencial
Selector de tiempo y funciones electrónicas
Inicio rápido 30’’
Descongelación por tiempo y peso (5 programas)
9 menús de acceso directo
Plato tostador y parrilla grill reforzada

DIMENSIONES

Altura del producto (mm): 390
Anchura del producto (mm): 595
Profundidad del producto (mm): 334
Longitud del producto (mm):
Peso del producto (Kg): 23,2

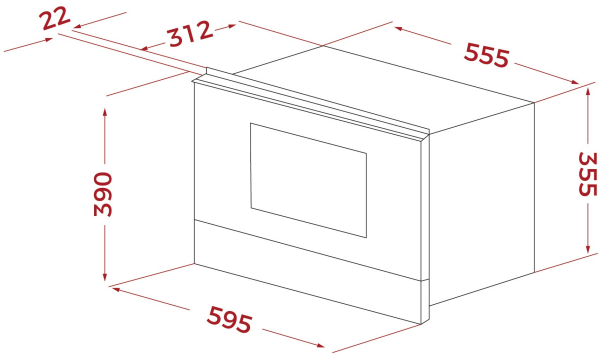

ESPECIFICACIONES TÉCNICAS

Potencia máxima de salida (W): 850
Frecuencia (Hz): 50
Potencia nominal máxima (W): 2700
Grill (W): 1200

COLORES

112030003	Cristal London brick brown
112030002	Cristal blanco
112030002	Vidrio negro
112030002	Stone Grey Glass