TEKA

Soller

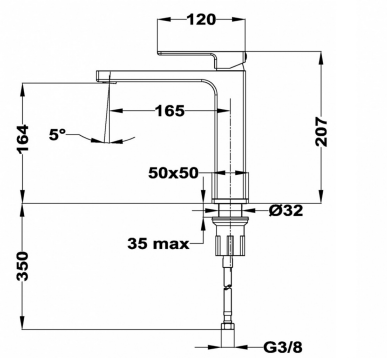

REFERENCIA

REF: 853861250 EAN: 8413509228042

CARACTERÍSTICAS

Grifo Lavamanos, Aireador anticalcáreo, Limitador de caudal a 5 lt/min., Flexibles homologados, Cromado de 12,5 micras, Altura grifo 20,7 cm., Cartucho cerámico de gran duración, Presión de funcionamiento 1-10 Bar, Presión recomendada: 2-5 Bar, Temperatura recomendada: 45°-65° C.

DIMENSIONES

Altura del producto (mm):
Anchura del producto (mm):
Profundidad del producto (mm):
Longitud del producto (mm):
Peso del producto (Kg):

COLORES

853861250 Cromo