iOven
Horno Multifunción SurroundTemp A+ con pantalla táctil y 50 recetas

Capacidad de 70L | HydroClean | SondaTérmica | Guía telescópica Full Extension | SoftClose

SurroundTemp | Incluye The SteamBox

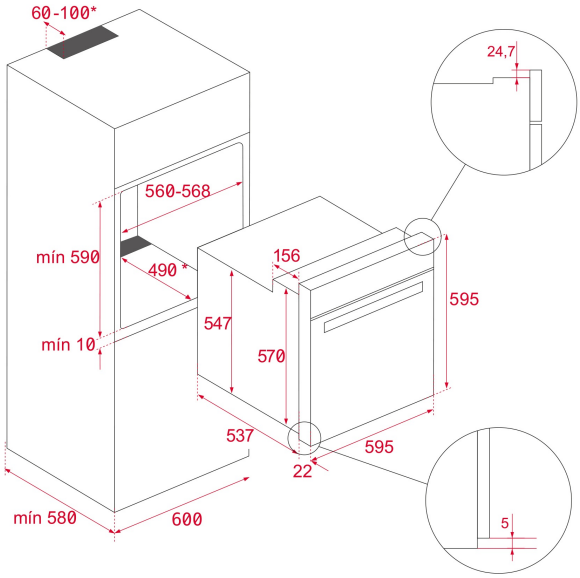

REFERENCIA

REF: 41560160 EAN: 8421152148976

CARACTERÍSTICAS

Teka Hydroclean ®PRO - Multifunción turbo
Acero inoxidable antihuella
Soportes cromados con sistema de 2 guías extraíbles con extracción plus, cinco alturas de cocinado
18 versiones de funcionamiento
Asesor personal de cocinado (50 recetas preprogramadas)
Sistema de limpieza Teka Hydroclean®
Touch Control multifunción con programación de inicio y paro de cocción / Display TFT 5" true color
Propuesta automática de temperatura y tiempo según función seleccionada
Función cocción por sonda térmica - Slow cook - hornear pan - calentamiento rápido automático - mantenimiento de calor
Bloqueo de seguridad para niños del panel de mandos
Bandeja pastelera y profunda esmaltadas, bandeja SteamBox y dos parrillas reforzadas (bandejas y parrillas con sistema antivuelco) / Grill abatible
Doble iluminación lateral LED
Puerta tres cristales, interior todo cristal
Cierre y apertura Soft close / Ventilación tangencial
Sistema de evacuación de gases por bóveda
Desconexión de seguridad en apertura de puerta
Capacidad: 70 litros

DIMENSIONES

Altura del producto (mm): 595
Anchura del producto (mm): 595
Profundidad del producto (mm): 537+22
Longitud del producto (mm):
Peso del producto (Kg): 40

ESPECIFICACIONES TÉCNICAS

Clase de eficiencia energética: A+
Tasa de potencia (V): 220-240
Frecuencia (Hz): 50/60
Potencia nominal máxima (W): 3198

COLORES

41560160 Cristal negro con marco