IRS 641
Cubierta de Inducción de 4 zonas con control Multislider en 60 cm

Seguridad por Termopar integrada

Easy installation

Función Power Plus

Slider

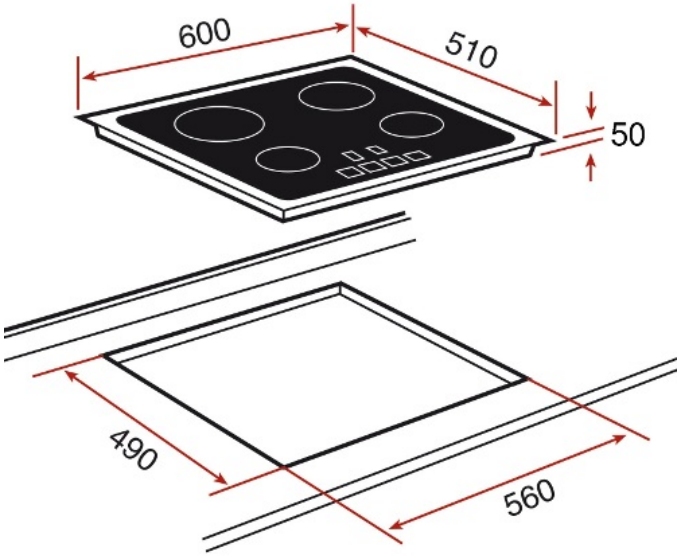

REFERENCIA

REF: 10210072 EAN: 8421152114223

CARACTERÍSTICAS

Touch Control Slider
Función golpe de cocción
Función mantenimiento de calor
Programador independiente para cada zona de cocción
Bloqueo de seguridad
Cristal biselado
Sistema de optimización de recipientes
Detector de recipientes
4 zonas de cocción:
-1 placa de inducción 210 mm (3.000 W.)
-2 placas de inducción oval 180 mm (2.300 W.)
-1 placa de inducción 145 mm (1.800 W.)
Indicadores de calor residual
Potencia nominal máxima 6.400 W.
Voltaje 220/240v - 50/60hz

DIMENSIONES

Altura del producto (mm): 50
Anchura del producto (mm): 600
Profundidad del producto (mm): 510
Longitud del producto (mm):
Peso del producto (Kg): 10,66

ESPECIFICACIONES TÉCNICAS

Tasa de potencia (V): 220-240
Frecuencia (Hz): 50/60
Potencia nominal máxima (W): -

COLORES

10210072 Blanco

EFICIENCIA ENERGÉTICA

Consumo de energía en modo standby (W): -
Tiempo para alcanzar el modo standby (min): -