MS 622 BIS L

Microondas integrable de base cerámica y 22 litros

Capacidad de 22L | Base cerámica | Descongelación por tiempo | Descongelación por peso | Menú de acceso directo | Apertura electrónica

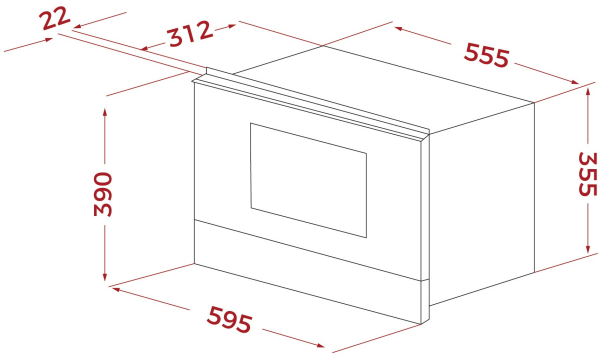

REFERENCIA

REF: 40584105 EAN: 8421152154359

CARACTERÍSTICAS

Microondas + grill
Acero inoxidable antihuella
Mandos de acero inoxidable con frente negro
Panel de mandos de cristal
Panel de mandos Touch Control con temporizador electrónico y display TFT
Grill simultáneo de cuarzo, 1.000 W
Cinco niveles de potencia, 700 W
Capacidad: 22 litros
Interior en acero inoxidable
Puerta cristal exterior e interior
Plato giratorio integrado 24 cm
Desconexión de seguridad en apertura de puerta
Selector de tiempo y funciones electrónicas
Inicio rápido 30’’
Temporizador de 0 a 90 minutos
Descongelación por tiempo y peso (5 programas)
3 menús de acceso directo
Memoria de cocinado
Bloqueo de seguridad para niños en el panel de mandos
Parrilla grill

DIMENSIONES

Altura del producto (mm): 390
Anchura del producto (mm): 595
Profundidad del producto (mm): 334
Longitud del producto (mm):
Peso del producto (Kg): 23,2

ESPECIFICACIONES TÉCNICAS

Potencia máxima de salida (W): 850
Frecuencia (Hz): 60
Potencia nominal máxima (W): 2500
Grill (W): 1200

COLORES

40584105 Inox

40584100 Inox