EW 90 5G AI AL TR CI (110V/60 HZ)
Cubierta de Gas de 5 quemadores con mandos frontales en 87 cm

Autoencendido integrado

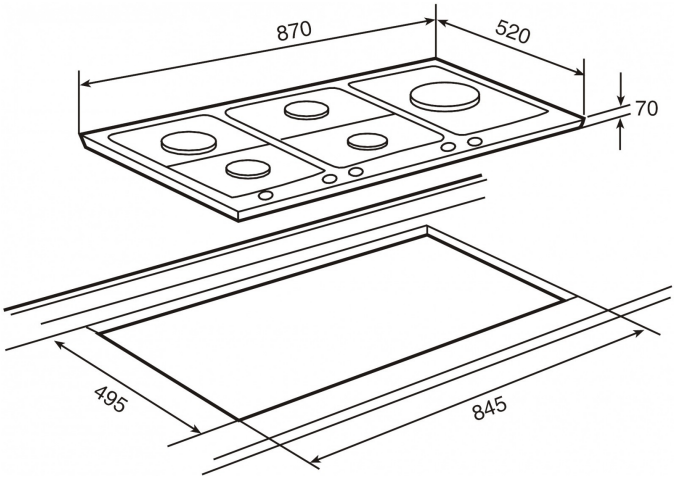

REFERENCIA

REF: 40219050 EAN: 8421152067727

CARACTERÍSTICAS

Cubierta de Cocción a gas
Zona de cocción enrasada
Mandos frontales metalizados incorporados
Seguridad por termopar integrada en quemador individual
Autoencendido integrado en quemador y accionado por cada mando
Quemadores de gas:
Un quemador auxiliar, 1,00 kW
Dos quemadores semi-rápidos, 1,75 kW
Un quemador rápido, 2,80 kW
Un quemador rápido triple anillo, 3,10 kW
Parrillas de fundición
Voltaje: 110 V
Frecuencia: 50/60 Hz

DIMENSIONES

Altura del producto (mm):
Anchura del producto (mm):
Profundidad del producto (mm):
Longitud del producto (mm):
Peso del producto (Kg): 11,5

ESPECIFICACIONES TÉCNICAS

Tasa de potencia (V): -
Frecuencia (Hz): -
Potencia nominal máxima (W): -

COLORES

40219050 Inox

EFICIENCIA ENERGÉTICA

Consumo de energía en modo standby (W): -
Tiempo para alcanzar el modo standby (min): -