EW 60 4G AI AL CI (110V/60 HZ)
Cubierta de Gas de 4 quemadores con mandos frontales en 60 cm

Autoencendido integrado

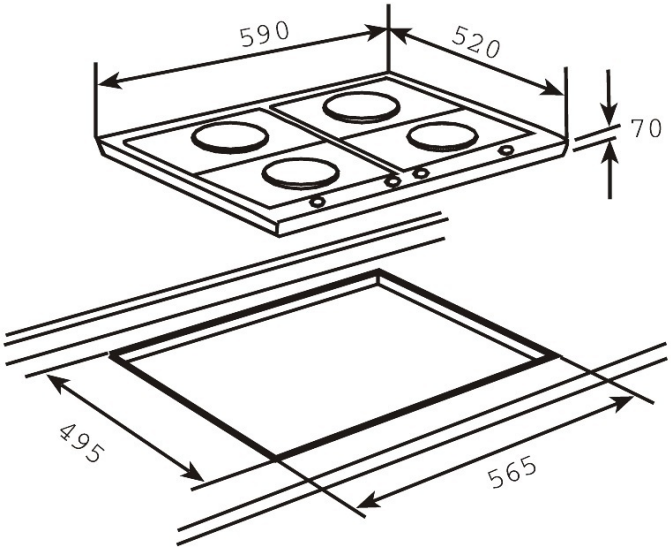

REFERENCIA

REF: 40218050 EAN: 8421152067710

CARACTERÍSTICAS

Cubierta de Cocción a gas
Zona de cocción enrasada
Mandos frontales metalizados incorporados
Seguridad por termopar integrada en quemador individual
Autoencendido integrado en quemador y accionado por cada mando
Quemadores de gas:
Un quemador auxiliar, 1,00 kW
Un quemador semi-rápido, 1,40 kW
Un quemador semi-rápido, 1,75 kW
Un quemador rápido, 2,80 kW
Parrillas de fundición
Voltaje: 110 V
Frecuencia: 50/60 Hz

DIMENSIONES

Altura del producto (mm):
Anchura del producto (mm):
Profundidad del producto (mm):
Longitud del producto (mm):
Peso del producto (Kg): 8

ESPECIFICACIONES TÉCNICAS

Tasa de potencia (V): -
Frecuencia (Hz): -
Potencia nominal máxima (W): -

COLORES

40218050 Inox

EFICIENCIA ENERGÉTICA

Consumo de energía en modo standby (W): -
Tiempo para alcanzar el modo standby (min): -