TT 6415

Vitrocerámica de 4 zonas con Touch Control en 60 cm y marco metálico Slim

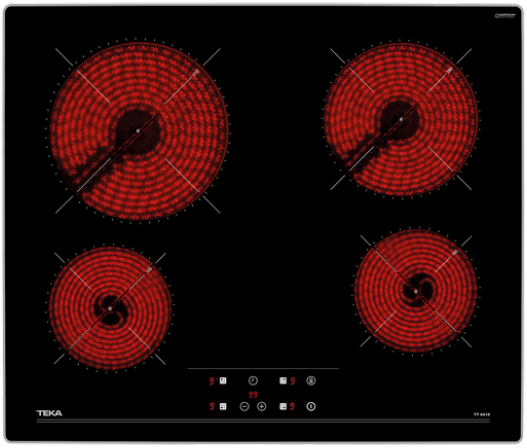



Seguridad por Termopar integrada

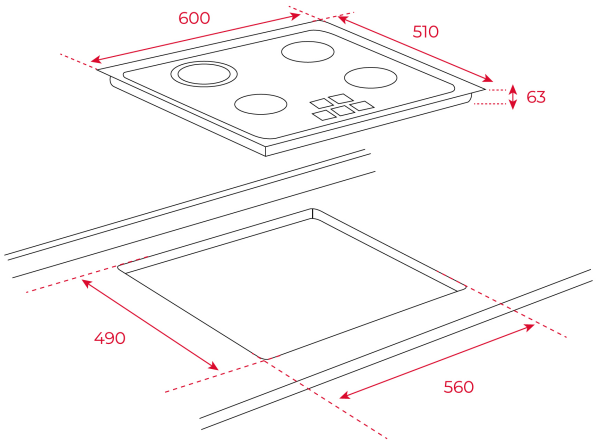

REFERENCIA

REF: 40239041 **EAN:** 8421152148273

CARACTERÍSTICAS

Marco metálico Slim
Touch Control con sensores acústicos y bloqueo de seguridad
Programador del tiempo de cocción hasta 99 minutos con avisador acústico (posibilidad de programar todas las placas a la vez)
Función cronómetro con avisador acústico
Función golpe de cocción
Elementos calefactores: dos placas ultra rápidas High Light Ø 145 mm, una placa ultra rápida High Light Ø 180 mm y una placa ultra rápida High Light Ø 210 mm
Indicadores de calor residual
Potencia nominal máxima: 6.300 W

DIMENSIONES

Altura del producto (mm): 63
Anchura del producto (mm): 600
Profundidad del producto (mm): 510
Longitud del producto (mm):
Peso del producto (Kg): 8,5

ESPECIFICACIONES TÉCNICAS

Tasa de potencia (V): 230
Frecuencia (Hz): 50/60
Potencia nominal máxima (W): -

COLORES

40239041 Vidrio negro

EFICIENCIA ENERGÉTICA

Consumo de energía en modo standby (W): -
Tiempo para alcanzar el modo standby (min): -