GFH 55
Campana tipo Grupo Filtrante integrable

LED

REFERENCIA

REF: 40446700 EAN: 8421152036396

CARACTERÍSTICAS

Mandos electrónicos pulsantes
2 lámparas incandescentes
Tres velocidades
Motor blindado de doble turbina
Válvula antirretorno
Posibilidad de funcionamiento en recirculación (SET 1/T1)

DIMENSIONES

Altura del producto (mm): 175
Anchura del producto (mm): 550
Profundidad del producto (mm): 310
Longitud del producto (mm):
Peso del producto (Kg): 5

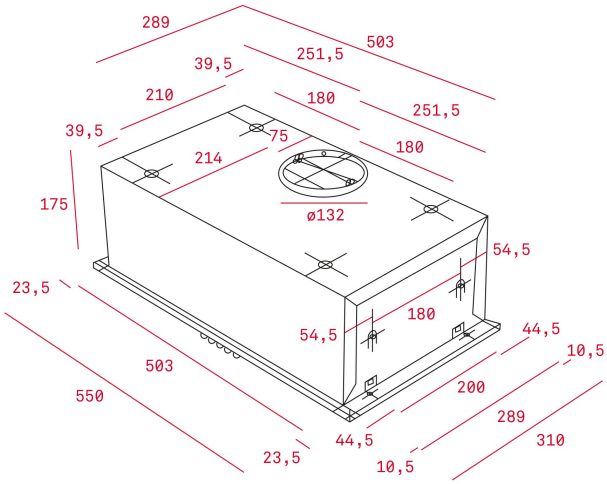

ESPECIFICACIONES TÉCNICAS

Clase de eficiencia energética: D
Ruido (LwA) Velocidad mínima (dB): 53
Ruido (LwA) Velocidad máxima (dB): 67
Ruido (LwA) Velocidad de refuerzo (dB): N/A
Ø Salida (mm): 120

COLORES

40446700 Inox

40446702 Inox