EASY **DBB 70**

Campana Decorativa piramidal con Ala de acero inoxidable en 70 cm

LED

LED

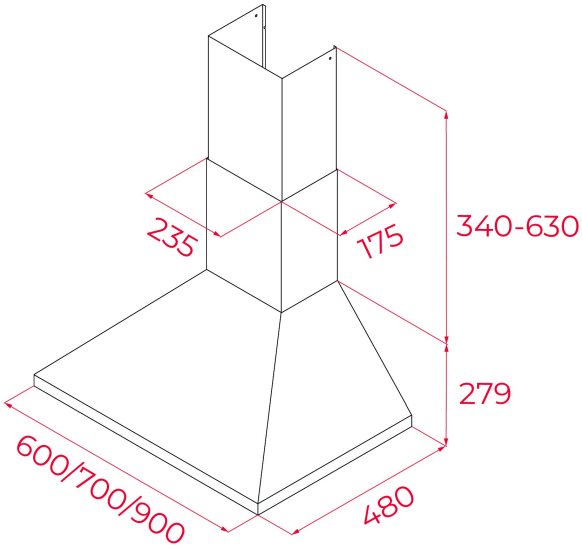

REFERENCIA

REF: 40460420 EAN: 8421152069639

CARACTERÍSTICAS

Mandos electrónicos pulsantes
2 lámparas halógenas
Tres velocidades
Motor blindado de doble turbina
Válvula antirretorno
Posibilidad de funcionamiento en recirculación (SET 1/T1)

DIMENSIONES

Altura del producto (mm): 749-1049
Anchura del producto (mm): 700
Profundidad del producto (mm): 480
Longitud del producto (mm):
Peso del producto (Kg): 8,1

ESPECIFICACIONES TÉCNICAS

Clase de eficiencia energética: D
Ruido (LwA) Velocidad mínima (dB): 44,3
Ruido (LwA) Velocidad máxima (dB): 59,8
Ruido (LwA) Velocidad de refuerzo (dB): 0
Ø Salida (mm): 150

COLORES

40460420 Inox