C 6310
Campana Clásica Integrable con 1 motor de acero inoxidable antihuella en 60 cm

LED

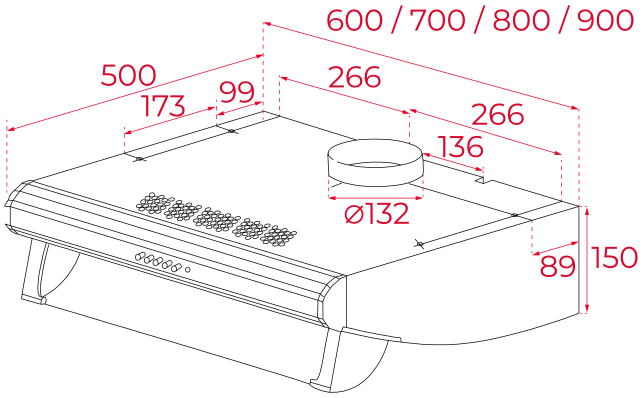

REFERENCIA

REF: 40461540 EAN: 8421152146057

CARACTERÍSTICAS

Frente soft inox antihuella
Mandos pulsantes
2 lámparas halógenas
Tres velocidades
Piloto indicativo de funcionamiento
Filtros metálicos curvos
Válvula antirretorno
Capacidades de extracción(*): min. 124 m3/h - máx. 235 m3/h
Potencia sonora(*): min. 49 dBA - máx. 66 dBA
Posibilidad de funcionamiento en recirculación (filtro C2R)
Clasificación energética: E
(*) Reglamento Delegado (UE) n.º 65/2014 de la comisión de 1 de octubre de 2013.

DIMENSIONES

Altura del producto (mm): 150
Anchura del producto (mm): 600
Profundidad del producto (mm): 500
Longitud del producto (mm):
Peso del producto (Kg): 6,65

ESPECIFICACIONES TÉCNICAS

Clase de eficiencia energética: D
Ruido (LwA) Velocidad mínima (dB): 45
Ruido (LwA) Velocidad máxima (dB): 66
Ruido (LwA) Velocidad de refuerzo (dB): N/A
Ø Salida (mm): 120

COLORES

40461540 Inox