TL 9310

Campana Extensible con motor de doble turbina en 90 cm



LED

LED

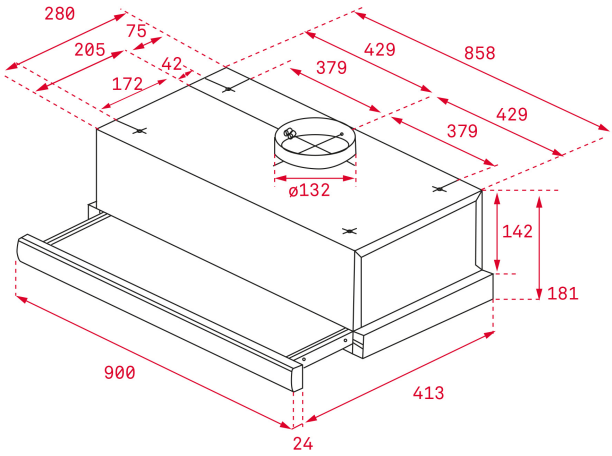

REFERENCIA

REF: 40474390 **EAN:** 8421152146002

CARACTERÍSTICAS

Frente inox
Mandos mecánicos
2 lámparas halógenas
Dos velocidades
Frente extraíble y sustituible
Filtros metálicos
Motor de doble turbina
Válvula antirretorno
Capacidades de extracción(*): min. 233 m3/h - máx. 332 m3/h
Potencia sonora(*): min. 56 dBA - máx. 65 dBA
Posibilidad de funcionamiento en recirculación (filtro C3C)
Clasificación energética: E
(*) Reglamento Delegado (UE) n.º 65/2014 de la comisión de 1 de octubre de 2013.

DIMENSIONES

Altura del producto (mm): 181
Anchura del producto (mm): 900
Profundidad del producto (mm): 304-437
Longitud del producto (mm):
Peso del producto (Kg): 9,1

ESPECIFICACIONES TÉCNICAS

Clase de eficiencia energética: D
Ruido (LwA) Velocidad mínima (dB): 49
Ruido (LwA) Velocidad máxima (dB): 65
Ruido (LwA) Velocidad de refuerzo (dB): N/A
Ø Salida (mm): 120

COLORES

40474390 Inox

40474391 Inox