TOTAL **LP8 820**

Lavavajillas de libre instalación para 12 cubiertos con 6 programas de lavado y clasificación energética A++ en 60 cm

Función ECO

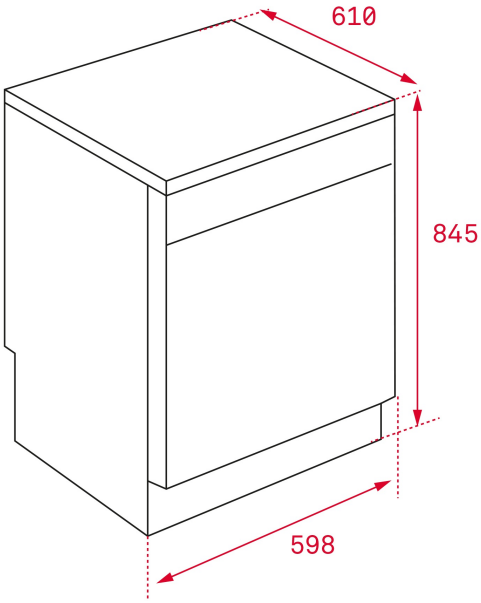

REFERENCIA

REF: 40782365 EAN: 8421152131732

CARACTERÍSTICAS

Capacidad: 12 cubiertos
Display digital
Panel de mandos electrónico
6 programas de lavado
Cinco temperaturas de lavado (40º / 45º / 50º / 60º / 65º)
Programa de media carga
Programa aclarado 15’
Programa ECO
Programación digital diferida (1-24 horas)
Cesta superior regulable en altura
Pilotos indicativos de funcionamiento, falta de sal, abrillantador, tiempo restante y programa seleccionado
Clasificación energética: A++/A
Ruido máximo: 49 dBA

DIMENSIONES

Altura del producto (mm): 845
Anchura del producto (mm): 598
Profundidad del producto (mm): 610
Longitud del producto (mm):
Peso del producto (Kg): 43,5

ESPECIFICACIONES TÉCNICAS

Clase de eficiencia energética: A++
Consumo energético (kW/día): -
Consumo de agua (litros/año): 3080
Nivel de ruido (dBA): 49
Tasa de potencia (V): 220-240
Frecuencia (Hz): 50

COLORES

40782365 Blanco