LP9 850
Lavavajillas de libre instalación con 3 bandejas para 14 cubiertos y clasificación A+++ en 60 cm

Función ECO | AquaLogic | Tercera bandeja para cubiertos | Función Extra Dry

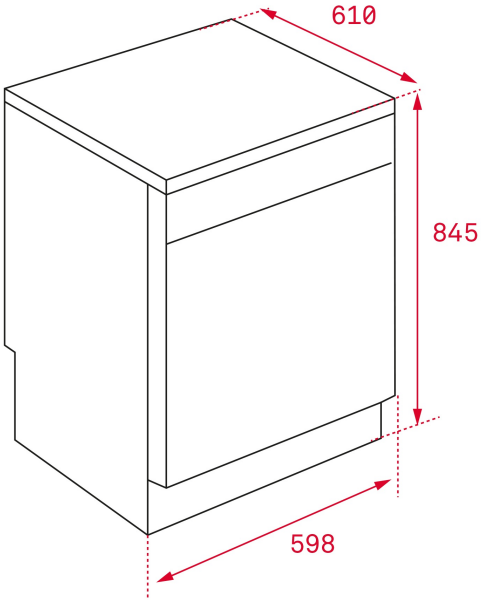

REFERENCIA

REF: 40782501 EAN: 8421152153758

CARACTERÍSTICAS

Lavavajillas de libre instalación
Puerta en acero inoxidable antihuella
Capacidad: 14 cubiertos
Tercera bandeja para cubiertos
Display digital
Panel de mandos electrónico
Ocho programas de lavado
Seis temperaturas de lavado (40º/45º/50º/55º/60º/65º)
Programa automático con sensor de suciedad de agua
Programa de media carga
Programa rápido 30’
Programa ECO
Programación digital diferida (1-24 horas)
Cesta superior regulable en altura (push-up)
Tercer rociador superior
Pilotos indicativos de funcionamiento, falta de sal, abrillantador, programa seleccionado y tiempo restante
Sistema de seguridad AQUASTOP TOTAL
Clasificación energética: A+++/A
Ruido máximo: 44 dBA

DIMENSIONES

Altura del producto (mm): 845
Anchura del producto (mm): 598
Profundidad del producto (mm): 610
Longitud del producto (mm):
Peso del producto (Kg): 45,5

ESPECIFICACIONES TÉCNICAS

Clase de eficiencia energética: A+++
Consumo energético (kW/día): -
Consumo de agua (litros/año): 2800
Nivel de ruido (dBA): 44
Tasa de potencia (V): 220-240
Frecuencia (Hz): 50

COLORES

40782501 Inox