HBB 510

Horno convencional de 60 cm con sistema de limpieza HydroClean





Capacidad de 76L

HydroClean

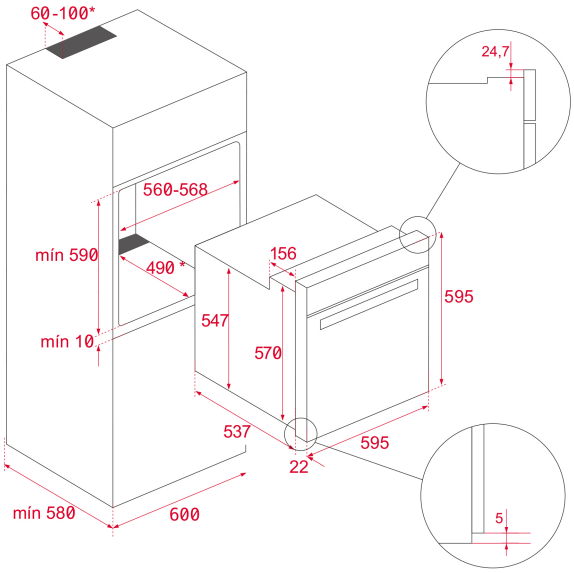

REFERENCIA

REF: 41560030 **EAN:** 8421152148914

CARACTERÍSTICAS

3 funciones de cocinado
Capacidad: 76 Litros (Neta)
Programador Mecánico
Sistema de limpieza Hydroclean ECO
Interior con guías cromadas laterales
5 Alturas de cocinado
Doble cristal en la puerta
Ventilacipón tangencial (autoventilado)
Bandeja Profunda + Parrilla cromada
Contrapuerta full en cristal
Producto Fabricado en Europa

DIMENSIONES

Altura del producto (mm): 595
Anchura del producto (mm): 595
Profundidad del producto (mm): 537+22
Longitud del producto (mm):
Peso del producto (Kg): 25

ESPECIFICACIONES TÉCNICAS

Clase de eficiencia energética: A
Tasa de potencia (V): 220-240
Frecuencia (Hz): 50/60
Potencia nominal máxima (W): 2593

COLORES

41560030 Negro
41560031 Blanco