HBB 535
Horno convencional de 60 cm con sistema de limpieza HydroClean

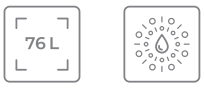

Capacidad de 76L HydroClean

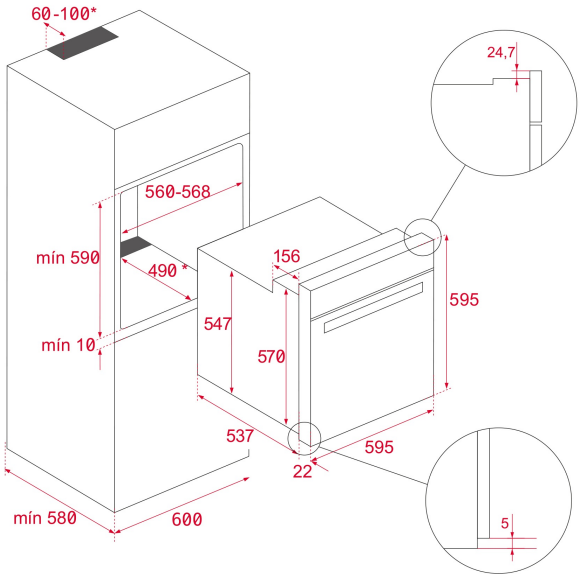

REFERENCIA

REF: 41560040 EAN: 8421152148938

CARACTERÍSTICAS

Teka HydroClean ECO® - Convencional
Acero inoxidable antihuella
Soportes cromados, cinco alturas de cocinado
3 versiones de funcionamiento
Sistema de limpieza Teka HydroClean®
Mandos de acero inoxidable con frente negro
Programador mecánico de paro de cocción
Bandeja profunda esmaltada y parrilla (con sistema antivuelco)
Iluminación superior
Puerta dos cristales, interior todo cristal
Ventilación dinámica
Sistema de evacuación de gases por bóveda
Capacidad: 76 litros
Clasificación energética A

DIMENSIONES

Altura del producto (mm): 595
Anchura del producto (mm): 595
Profundidad del producto (mm): 537+22
Longitud del producto (mm):
Peso del producto (Kg): 25

ESPECIFICACIONES TÉCNICAS

Clase de eficiencia energética: A
Tasa de potencia (V): 220-240
Frecuencia (Hz): 50/60
Potencia nominal máxima (W): 2593

COLORES

41560040 Inox