HSB 615

Horno multifunción de 60 cm en acero inoxidable antihuella

Capacidad de 70L | HydroClean | Guía telescópica Plus Extension

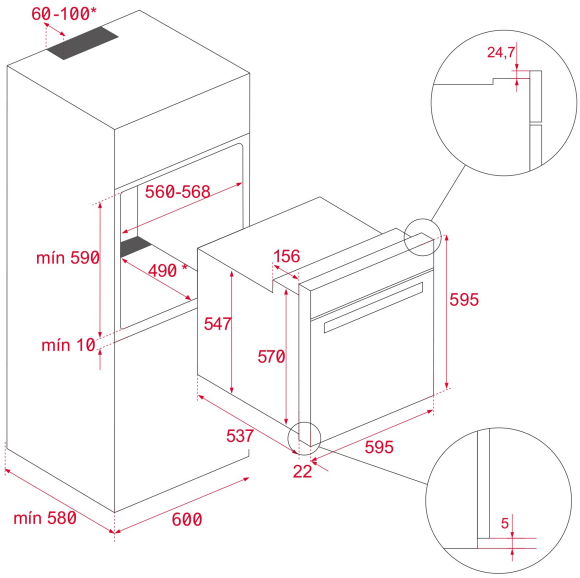

REFERENCIA

REF: 41560120 EAN: 8421152148648

CARACTERÍSTICAS

Teka HydroClean ECO® - Multifunción
Acero inoxidable antihuella
Soportes cromados con sistema de 1 guía extraíble, cinco alturas de cocinado
6 funciones de cocinado
Sistema de limpieza Teka HydroClean®
Mandos de acero inoxidable con frente negro
Programador mecánico de paro de cocción
Calentamiento rápido
Bandeja profunda esmaltada y parrilla (con sistema antivuelco)
Iluminación superior
Puerta dos cristales, interior todo cristal
Ventilación dinámica
Sistema de evacuación de gases por bóveda
Capacidad: 70 litros
Clasificación energética A

DIMENSIONES

Altura del producto (mm): 595
Anchura del producto (mm): 595
Profundidad del producto (mm): 537+22
Longitud del producto (mm):
Peso del producto (Kg): 27

ESPECIFICACIONES TÉCNICAS

Clase de eficiencia energética: A
Tasa de potencia (V): 220-240
Frecuencia (Hz): 50/60
Potencia nominal máxima (W): 2615

COLORES

41560120 Inox