MAESTRO **HLF 940**

Horno multifunción de 90 cm en acero inoxidable antihuella con sistema de limpieza HydroClean

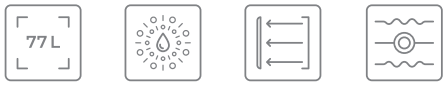

Capacidad de 77L | HydroClean | Guía telescópica Full Extension | SurroundTemp

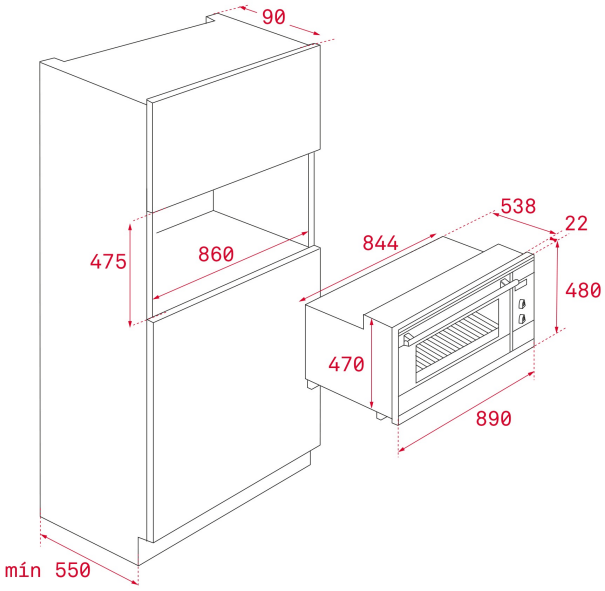

REFERENCIA

REF: 41592223 EAN: 8421152155042

CARACTERÍSTICAS

9 funciones de cocinado
Capacidad: 77 Litros (Neta)
Sistema de limpieza Hydroclean Pro
Programador Touch Control
2 Guía extraible
5 Alturas de cocinado
Triple cristal en la puerta
Ventilacipón tangencial (autoventilado)
Bloqueo de seguridad del panel
Interior con doble luz lateral
Bandeja Profunda + Bandeja Pastelera
Parrilla Cromada
Producto Fabricado en Europa

DIMENSIONES

Altura del producto (mm): 480
Anchura del producto (mm): 890
Profundidad del producto (mm): 538+22
Longitud del producto (mm):
Peso del producto (Kg): 51

ESPECIFICACIONES TÉCNICAS

Clase de eficiencia energética: A
Tasa de potencia (V): 220-240
Frecuencia (Hz): 50/60
Potencia nominal máxima (W): 3551

COLORES

41592223 Vidrio negro