DoubleCook HLD 45.15
Horno multifunción doble de 60 cm. en acero inoxidable antihuella

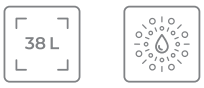

Capacidad de 38L HydroClean

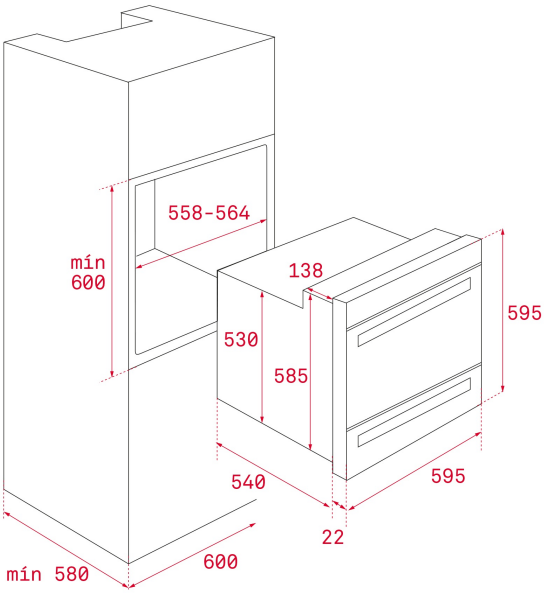

REFERENCIA

REF: 41595025 EAN: 8421152155189

CARACTERÍSTICAS

CAVIDAD SUPERIOR
Multifunción - 5 funciones de cocinado
Touch Control con programación de inicio y paro de cocción
Ventilación forzada
Cuatro alturas de cocinado
Puerta dos cristales
Bandeja pastelera y profunda especial asados y parrilla reforzada
CAVIDAD INFERIOR
Convencional - 4 funciones de cocinado
Sistema de extracción completa,una altura de cocinado
Interior en acero inoxidable
Desconexión de seguridad en apertura de puerta
Preparado para incorporar plancha de piedra volcánica y tabla terracota

DIMENSIONES

Altura del producto (mm): 595
Anchura del producto (mm): 595
Profundidad del producto (mm): 540+22
Longitud del producto (mm):
Peso del producto (Kg): 41

ESPECIFICACIONES TÉCNICAS

Clase de eficiencia energética: A
Tasa de potencia (V): 220-240
Frecuencia (Hz): 50/60
Potencia nominal máxima (W): 6148

COLORES

41595025 Cristal negro con marco