MAESTRO **DoubleCook HLD 45.15**

Horno multifunción doble de 60 cm. en acero inoxidable antihuella

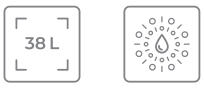


Capacidad de 38L

HydroClean

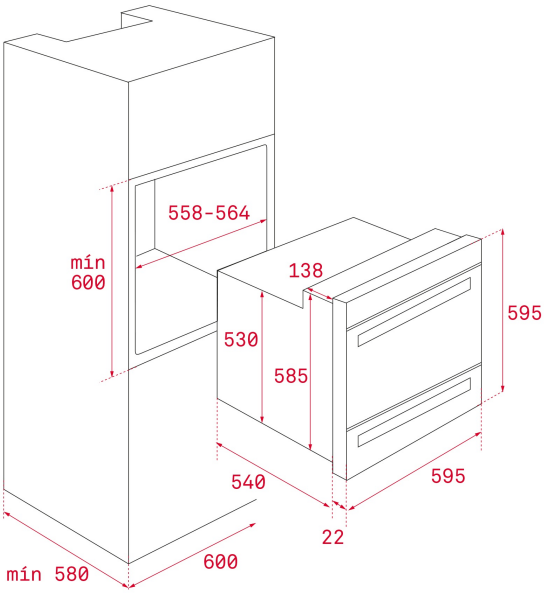


## REFERENCIA

REF: 41595025 EAN: 8421152155189

## CARACTERÍSTICAS

CAVIDAD SUPERIOR
Multifunción - 5 funciones de cocinado
Touch Control con programación de inicio y paro de cocción
Ventilación forzada
Cuatro alturas de cocinado
Puerta dos cristales
Bandeja pastelera y profunda especial asados y parrilla reforzada
CAVIDAD INFERIOR
Convencional - 4 funciones de cocinado
Sistema de extracción completa,una altura de cocinado
Interior en acero inoxidable
Desconexión de seguridad en apertura de puerta
Preparado para incorporar plancha de piedra volcánica y tabla terracota

## DIMENSIONES

**Altura del producto (mm):** 595
**Anchura del producto (mm):** 595
**Profundidad del producto (mm):** 540+22
**Longitud del producto (mm):**
**Peso del producto (Kg):** 41

## ESPECIFICACIONES TÉCNICAS

Clase de eficiencia energética: A
Tasa de potencia (V): 220-240
Frecuencia (Hz): 50/60
Potencia nominal máxima (W): 6148

## COLORES

41595025 Cristal negro con marco