INX 914
Grifo de cocina monomando con caño alto giratorio en acero inoxidable

AISI 304 | Anti-Scale Aerator | Acero inoxidable | Swivel Spout

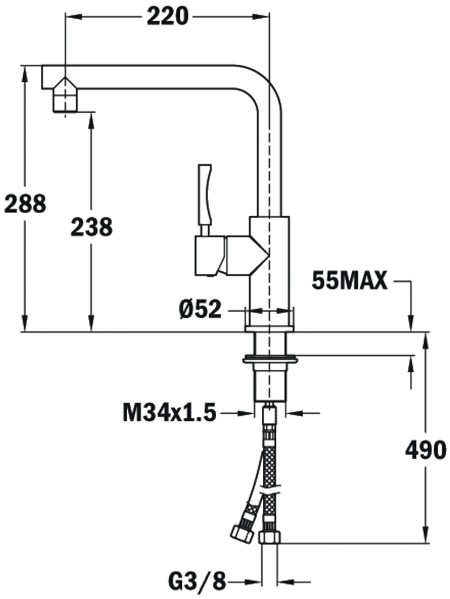

REFERENCIA

REF: 749140200 EAN: 8421152082126

CARACTERÍSTICAS

Fabricado en acero inoxidable de alta calidad, AISI 304
Caño giratorio
Aireador Anticalcáreo

DIMENSIONES

Altura del producto (mm): 288
Anchura del producto (mm):
Profundidad del producto (mm):
Longitud del producto (mm):
Peso del producto (Kg): 2,5

COLORES

749140200 Inox