CALVIA **CALVIA**

CALVIA Baño-Ducha empotrar

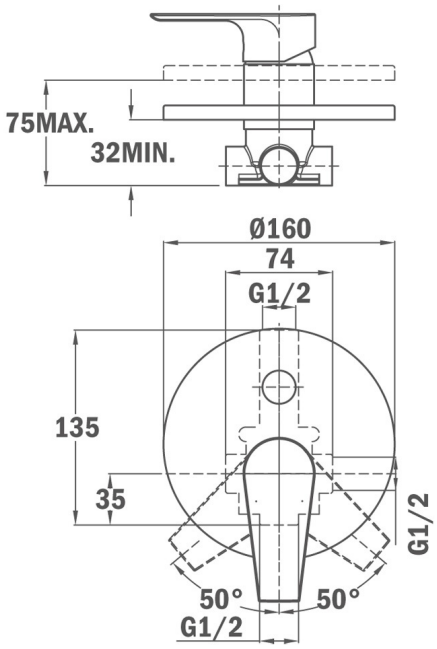

REFERENCIA

REF: 321710200 EAN: 8413509207603

CARACTERÍSTICAS

Maneral

DIMENSIONES

Altura del producto (mm):
Anchura del producto (mm):
Profundidad del producto (mm):
Longitud del producto (mm):
Peso del producto (Kg):

COLORES

321710200 Cromo