DG-980 Ultraslim
Campana Decorativa con Ala de cristal en 90 cm

REFERENCIA

REF: 40485352 EAN: 8421152130384

CARACTERÍSTICAS

Mandos electrónicos retroiluminados con display blanco
2 lámparas LED
Tres velocidades + intensiva
Indicador digital de velocidad seleccionada
Programador del tiempo de aspiración
Motor blindado de doble turbina
Válvula antirretorno
Posibilidad de funcionamiento en recirculación (SET 1/T1)

LED

Programador de tiempo de aspiración

DIMENSIONES

Altura del producto (mm): 667 - 997
Anchura del producto (mm): 900
Profundidad del producto (mm): 500
Longitud del producto (mm):
Peso del producto (Kg): 13,2

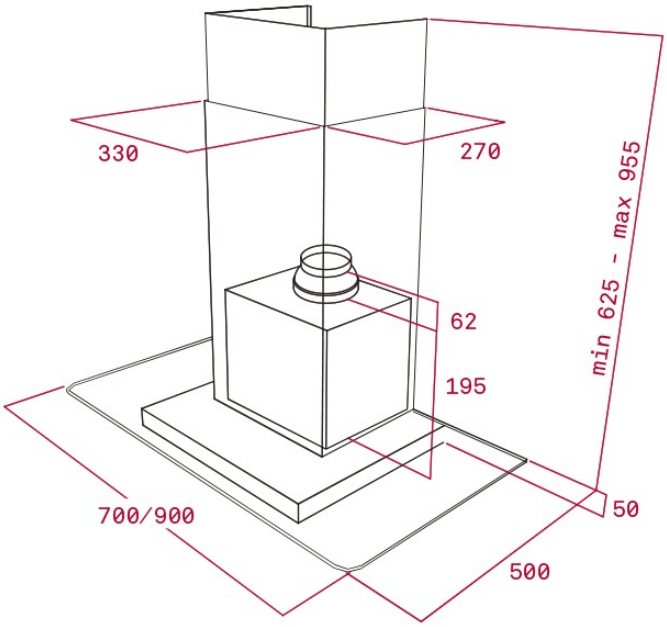

ESPECIFICACIONES TÉCNICAS

Clase de eficiencia energética: D
Ruido (LwA) Velocidad mínima (dB): 52
Ruido (LwA) Velocidad máxima (dB): 60
Ruido (LwA) Velocidad de refuerzo (dB): 70
Ø Salida (mm): 150

COLORES