Bahia 1C PLUS
Lavaplatos empotrado de una cubeta empotrado con accesorios incluidos en 90 cm

REFERENCIA

REF: 12127001 EAN: 8421152069592

CARACTERÍSTICAS

Stainless steel sink
One bowl
Inset installation
3½" automatic basket waste with siphon
220 mm deep bowl
90 cm base unit

DIMENSIONES

Altura del producto (mm):
Anchura del producto (mm): 500
Profundidad del producto (mm): 220
Longitud del producto (mm): 860
Peso del producto (Kg): 4,7

Garantía de por vida

Antiséptico

COLORES

12127001 Inox
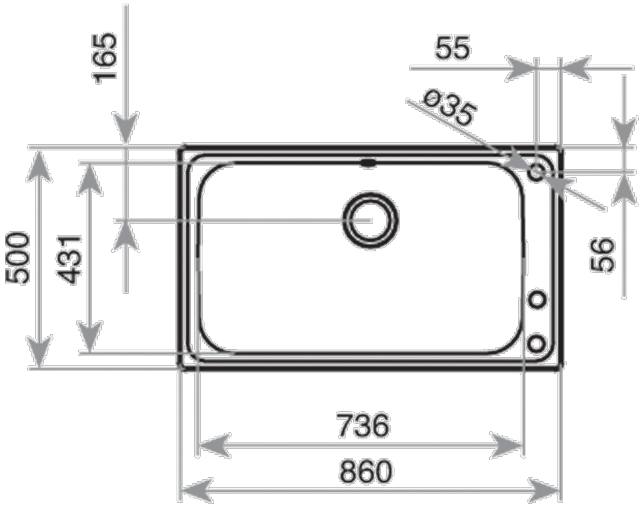
12127002 Inox