Stylo 1C
Lavaplatos empotrado de una cubeta en 45 cm

Garantía de por vida

Antiséptico

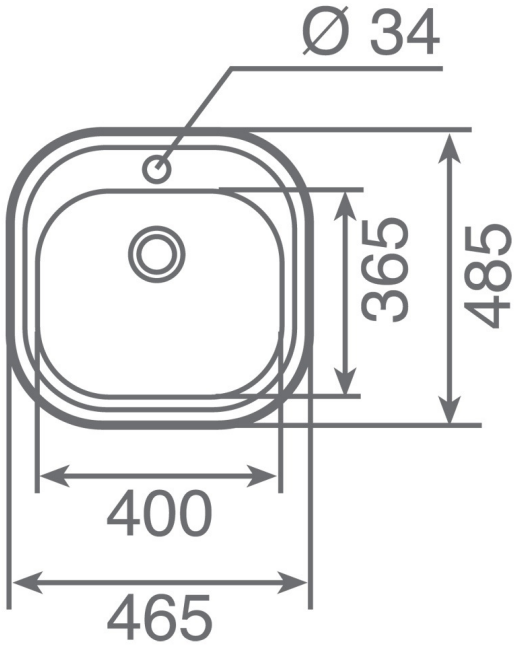

REFERENCIA

REF: 10107007 EAN: 8421152028070

CARACTERÍSTICAS

Lavaplatos de una cubeta
Acero inoxidable 18/10
Válvula canasta 3 1/2
Profundidad de la cubeta 165 mm

DIMENSIONES

Altura del producto (mm):
Anchura del producto (mm): 485
Profundidad del producto (mm): 165
Longitud del producto (mm): 465
Peso del producto (Kg): 1,8

COLORES

10107007 Inox