HBB 445
Horno convencional de 60 cm. en acero inixidable antihuella

Capacidad
de 72L

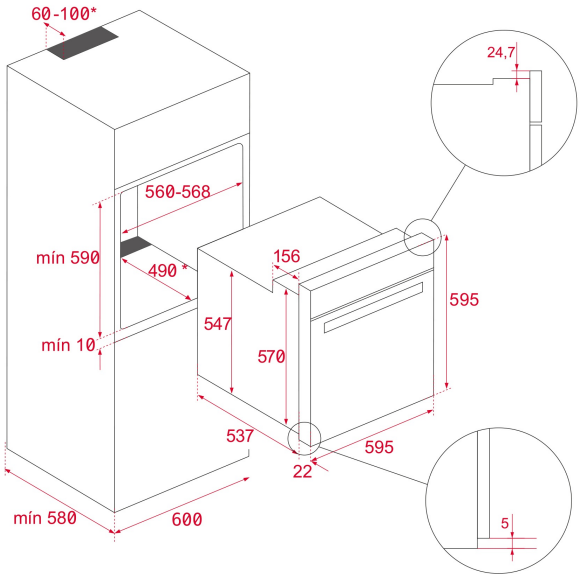

REFERENCIA

REF: 41560320 EAN: 8421152158845

CARACTERÍSTICAS

3 funciones de cocinado
Capacidad: 72 Litros (Neta)
Frente de Acero inoxidble antihuella
Programador Mecánico
5 Alturas de cocinado
Doble cristal en la puerta
Ventilacipón tangencial (autoventilado)
Bandeja Profunda + Parrilla cromada
Contrapuerta full en cristal
Producto Fabricado en Europa

DIMENSIONES

Altura del producto (mm): 595
Anchura del producto (mm): 595
Profundidad del producto (mm): 537+22
Longitud del producto (mm):
Peso del producto (Kg): 25

ESPECIFICACIONES TÉCNICAS

Clase de eficiencia energética: A
Tasa de potencia (V): 220-240
Frecuencia (Hz): 50/60
Potencia nominal máxima (W): 2593

COLORES

41560320 Inox