EX 60.1 4G AI DR CI

Encimera de acero inoxidable de 4 quemadores y parrillas de hierro fundido

Autoencendido integrado

REFERENCIA

REF: 40212102 EAN: 8421152144213

CARACTERÍSTICAS

Encimera de cocción a gas.
Fabricada en acero inoxidable austenítico.
Autoencendido acondicionado en cada mando
- Un quemador Doble Anillo 4,0 Kw.
- Un quemador Rápido 2,80 Kw.
- Un quemador Semi-rápido 1,75 Kw.
- Un quemador auxiliar 1,00 Kw.

Parrillas de hierro fundido (2)
Panel de mandos frontal color metalizado
Producto fabricado en Italia
Medidas: 580 x 500 mm.

DIMENSIONES

Altura del producto (mm): 84
Anchura del producto (mm): 580
Profundidad del producto (mm): 500
Longitud del producto (mm):
Peso del producto (Kg): 9,5

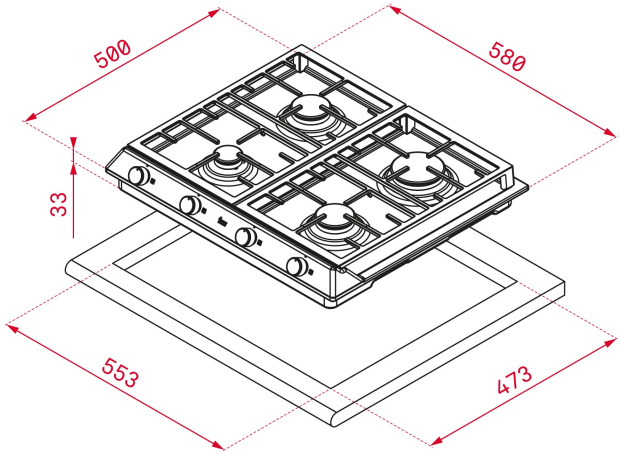

ESPECIFICACIONES TÉCNICAS

Tasa de potencia (V): 220-240
Frecuencia (Hz): 50/60
Potencia nominal máxima (W): -

COLORES

40212102 Inox

112610025 Inox

EFICIENCIA ENERGÉTICA

Consumo de energía en modo standby (W): -
Tiempo para alcanzar el modo standby (min): -