EASY **HLX 50 4G AI CI (Nat)**

Encimera de acero inoxidable de 4 quemadores y parrillas de hierro fundido

REFERENCIA

REF: 40229503 EAN: 8421152120675

CARACTERÍSTICAS

Encimera de cocción a gas
Autoencendido en cada quemador
Parrillas de hierro fundido
Dimensiones: 600 x 435 mm
4 Zonas de cocción:
1 quemador rápido 2,65 Kw
2 quemadores semi-rápidos 1,75 Kw
1 quemador auxiliar 0,9 Kw.

Autoencendido integrado

DIMENSIONES

Altura del producto (mm): 35
Anchura del producto (mm): 600
Profundidad del producto (mm): 435
Longitud del producto (mm):
Peso del producto (Kg): 6,7

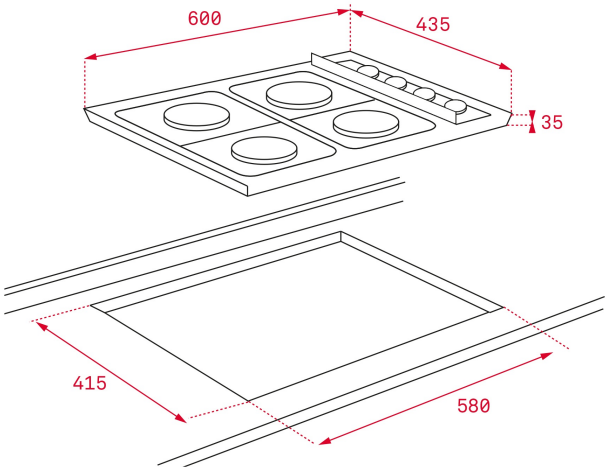

ESPECIFICACIONES TÉCNICAS

Tasa de potencia (V): 220-240
Frecuencia (Hz): 50/60
Potencia nominal máxima (W): -

COLORES

40229503 Inox

40229502 Inox