MAESTRO **DH2-Isla-1285**

Campana de Isla con ala de acero inoxidable con motor ECOPOWER A en 120 cm

LED

Programador de tiempo de aspiración

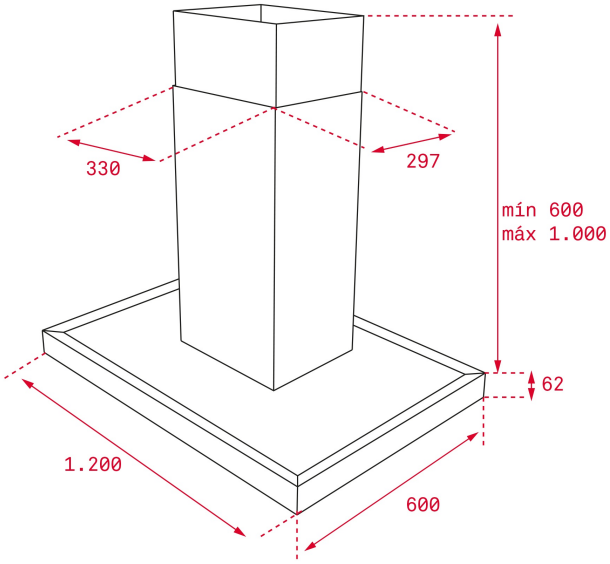

REFERENCIA

REF: 40484671 EAN: 8421152145746

CARACTERÍSTICAS

Mandos electrónicos retroiluminados con display blanco
4 lámparas LED
Tres velocidades + intensiva
Indicador digital de velocidad seleccionada
Programador del tiempo de aspiración
Filtros metálicos decorativos inox
Indicador luminoso de saturación de filtros
Estructura superior de cristal reforzado
Motor blindado de doble turbina ECOPOWER
Válvula antirretorno
Posibilidad de funcionamiento en recirculación (SET 1/T1)

DIMENSIONES

Altura del producto (mm): 817 / 1117 + 62
Anchura del producto (mm): 1200
Profundidad del producto (mm): 600
Longitud del producto (mm):
Peso del producto (Kg): 19,2

ESPECIFICACIONES TÉCNICAS

Clase de eficiencia energética: A
Ruido (LwA) Velocidad mínima (dB): 52
Ruido (LwA) Velocidad máxima (dB): 66
Ruido (LwA) Velocidad de refuerzo (dB): 71
Ø Salida (mm): 150

COLORES

40484671 Inox

40484670 Inox