CL 610
Campana tradicional 60 cm.

REFERENCIA

REF: 40495273 EAN: 8421152141588

CARACTERÍSTICAS

Mandos electrónicos deslizantes
1 lámpara incandescentes
Tres velocidades
Posibilidad de funcionamiento en recirculación

DIMENSIONES

Altura del producto (mm): 149,5
Anchura del producto (mm): 600
Profundidad del producto (mm): 500
Longitud del producto (mm):
Peso del producto (Kg): 5,9

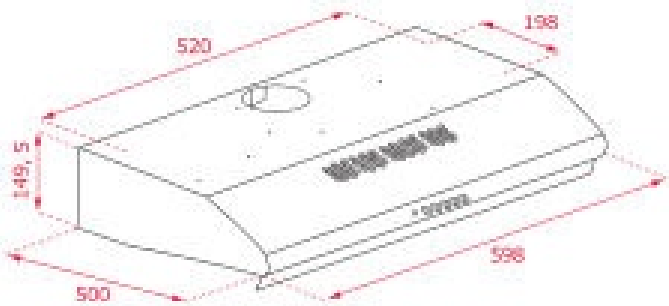

ESPECIFICACIONES TÉCNICAS

Clase de eficiencia energética: -
Ruido (LwA) Velocidad mínima (dB): -
Ruido (LwA) Velocidad máxima (dB): -
Ruido (LwA) Velocidad de refuerzo (dB): -
Ø Salida (mm): -

COLORES

40495273 Inox