BE 2C 880 (D)
Lavaplatos bajo encimera de 2 cubetas.

Garantía de por vida

Antiséptico

REFERENCIA

REF: 10125027 EAN: 8421152031605

CARACTERÍSTICAS

Stainless steel sink
Two bowls
Undermount installation
3½" manual basket waste
180 mm deep bowls
90 cm base unit

DIMENSIONES

Altura del producto (mm):
Anchura del producto (mm): 470
Profundidad del producto (mm): 250
Longitud del producto (mm): 879
Peso del producto (Kg): 6,1

COLORES
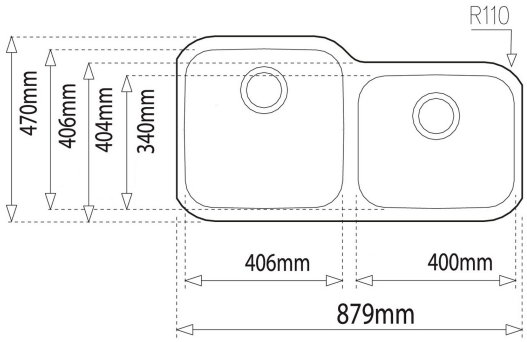
10125027 Inox