MAESTRO **RMF 77920**

Refrigerador de 4 puertas A++ LongLife No Frost con IonClean y Motor Inverter

Motor Inverter | Fresh Box | Tecnología IonClean | LED | LongLife No Frost

Función Vacaciones

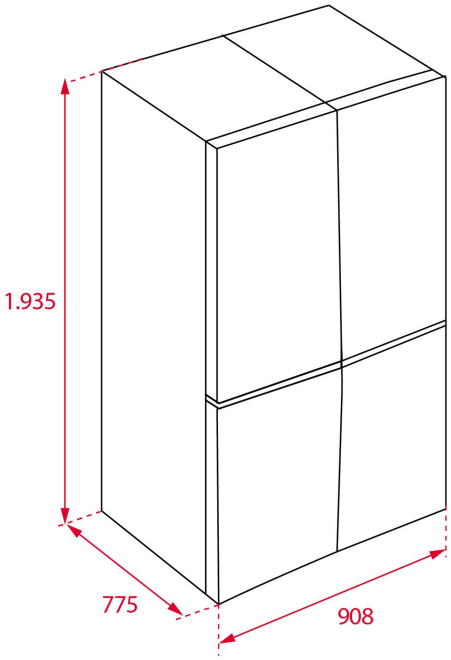


## REFERENCIA

REF: 113430009 EAN: 8434778003888

## CARACTERÍSTICAS

Motor inverter con compresor de alta eficiencia
Tecnología IonClean que neutraliza las bacterias y los malos olores
LongLife No Frost con 3 circuitos independientes
Display electrónico con indicador y control de temperatura del refrigerador y congelador
Compartimento Multizone
Funcion Vacaciones / ECO
Tratamiento antibacterias
Congelación y enfriamiento rápido
Cajones FreshBox
Twister Ice Maker
Tres bandejas de cristal de seguridad regulables en altura
Iluminación LED Top y trasera en refrigerador
Iluminación interor en el congelador
Detalles cromados
Sistema automático de control de temperatura Fuzzy Logic
Bloqueo de seguridad para niños
Seis balcones ajustables en puerta
Tirador integrado

## DIMENSIONES

**Altura del producto (mm):** 1935
**Anchura del producto (mm):** 908
**Profundidad del producto (mm):** 775 (762)
**Longitud del producto (mm):**
**Peso del producto (Kg):** 133

## ESPECIFICACIONES TÉCNICAS

Clase de eficiencia energética (UE 2019/2016): NA
Clase climática: SN/N/ST/T
Consumo energético (kW/día): 1,04
Consumo anual (kWh/año): 380
Capacidad de congelación: 15
Nivel de ruido (dBA): 43
Tasa de potencia (V): 220-240
Frecuencia (Hz): 50

## COLORES

113430009 Inox