HLB 8600

Urban Colors Edition Horno Multifunción SurroundTemp A+

Capacidad de 70L | HydroClean | Guía telescópica Plus Extension | SoftClose | SurroundTemp

REFERENCIA

REF: 111000014 EAN: 8434778008302

CARACTERÍSTICAS

Horno Hydroclean CristalColor
Sistema de limpieza Teka Hydroclean® PRO automático
Multifunción SurroundTemp - 12 funciones de cocinado
Display 4” true color con programación de inicio y paro de cocción
Sistema de 1 guía Plus-Extension, cinco alturas de cocinado
Asesor personal de cocinado (20 recetas preprogramadas)
Propuesta automática de temperatura y tiempo según función seleccionada
Función Slow cook
Función calentamiento rápido automático
Puerta tres cristales
Desconexión de seguridad en apertura de puerta
Ventilación tangencial
Cierre y apertura SoftClose
Bandeja profunda esmaltada y parrilla reforzada (con sistema antivuelco)

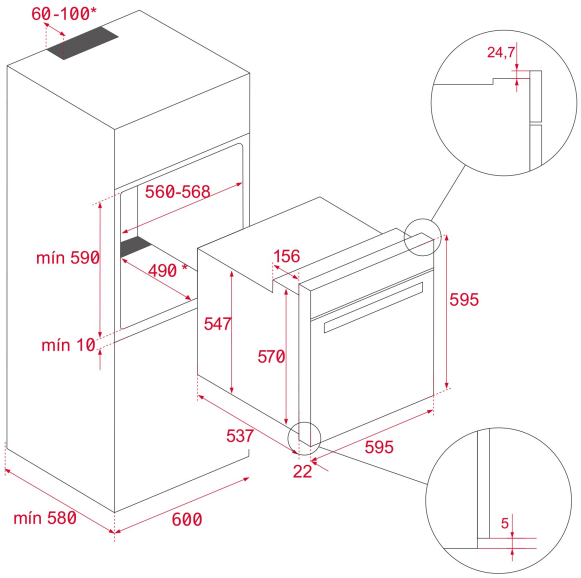

DIMENSIONES

Altura del producto (mm): 595
Anchura del producto (mm): 595
Profundidad del producto (mm): 537+22
Longitud del producto (mm):
Peso del producto (Kg): 32

ESPECIFICACIONES TÉCNICAS

Clase de eficiencia energética: A+
Tasa de potencia (V): 220-240
Frecuencia (Hz): 50/60
Potencia nominal máxima (W): 3215

COLORES

111000014 Cristal London brick brown

111000011 Cristal Stone grey