TBC 32000 XFL

Placa modular vitrocerámica de 30cm con 2 zonas

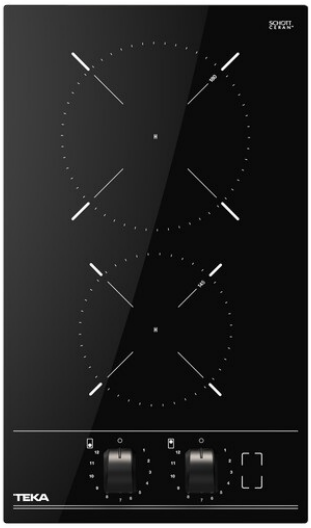

Seguridad por Termopar integrada

Easy installation

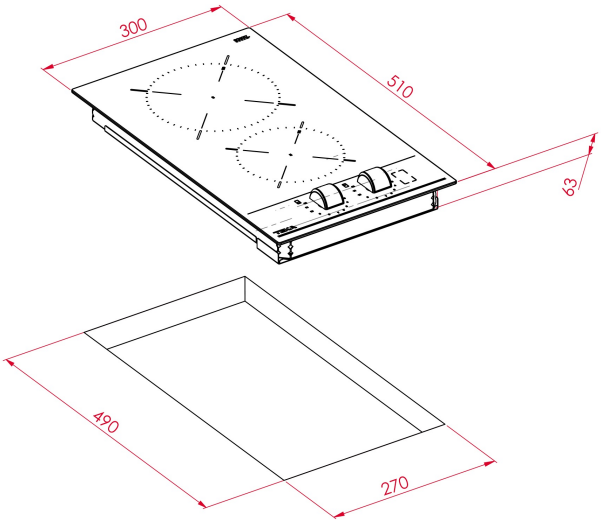

REFERENCIA

REF: 112550008 EAN: 8434778014495

CARACTERÍSTICAS

Cristal con acabado redondeado
Touch Control con sensores acústicos y bloqueo de seguridad
Programador del tiempo de cocción hasta 99 minutos con avisador acústico (posibilidad de programar todas las zonas de cocción a la vez)
2 zonas de cocción
1 placa High Light de Ø 145 mm
1 placa High Light de Ø 180 mm
Indicadores de calor residual
Sistema fácil instalación Fast-Click
Potencia nominal máxima: 3.000 W

DIMENSIONES

Altura del producto (mm): 63
Anchura del producto (mm): 300
Profundidad del producto (mm): 510
Longitud del producto (mm):
Peso del producto (Kg): 4,26

ESPECIFICACIONES TÉCNICAS

Tasa de potencia (V): 220-240
Frecuencia (Hz): 50/60
Potencia nominal máxima (W): -

COLORES

112550008 Vidrio negro

EFICIENCIA ENERGÉTICA

Consumo de energía en modo standby (W): -
Tiempo para alcanzar el modo standby (min): -