DLV 98660 TOS

Campana decorativa vertical Urban Colors Edition con función de FreshAir en 90cm



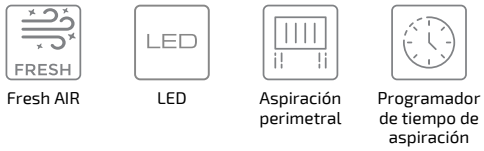

Fresh AIR | LED | Aspiración perimetral | Programador de tiempo de aspiración

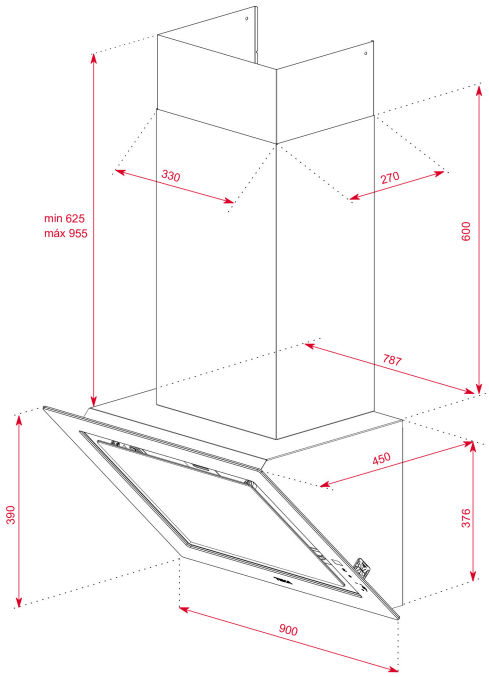

REFERENCIA

REF: 112930029 **EAN:** 8434778011937

CARACTERÍSTICAS

Sistema de aspiración perimetral "Contour"
Mandos digitales Touch Control con display blanco
Sistema de apertura del panel frontal mediante pistón
Barra de iluminación LED
Tres velocidades + intensiva
Función aire fresco
Indicador digital de velocidad seleccionada
Programador del tiempo de aspiración
Filtros metálicos
Depósito de grasa extraíble
Indicador luminoso de saturación de filtros
Motor blindado de doble turbina ECOPOWER
Vávula antirretorno
Posibilidades de funcionamiento en recirculación:
-Filtro de carbón con tubo (SET CFH 15200 L3C)
-Filtro de carbón sin tubo (SET CFH 15200 O2C)
-Filtro regenerativo con tubo (SET RFH 15200 L3C)
-Filtro regenerativo sin tubo (SET RFH 15200 O2C)

DIMENSIONES

Altura del producto (mm): 1001-1331
Anchura del producto (mm): 900
Profundidad del producto (mm): 450
Longitud del producto (mm):
Peso del producto (Kg): 20,27

ESPECIFICACIONES TÉCNICAS

Clase de eficiencia energética: A+
Ruido (LwA) Velocidad mínima (dB): 51
Ruido (LwA) Velocidad máxima (dB): 67
Ruido (LwA) Velocidad de refuerzo (dB): 70
Ø Salida (mm): 150

COLORES

	112930029	Negro
	112930033	Stone Grey
	112930030	Blanco
	112930031	London Brick Brown