Starbright 80 E-XP 2C 1E
Fregadero encastrado de acero inoxidable en 80 cm

Garantía de por vida

Antiséptico

REFERENCIA

REF: 115180001 EAN: 8434778015577

CARACTERÍSTICAS

Fregadero en acero inoxidable, Acabado pulido
Dos cubetas y escurridor, reversible
Instalación por encastre
Desagüe con válvula manual con canasta 3½" y sifón
Profundidad de cubeta 160 mm
Mueble de 80 cm

DIMENSIONES

Altura del producto (mm):
Anchura del producto (mm): 500
Profundidad del producto (mm): 160
Longitud del producto (mm): 1160
Peso del producto (Kg): 3,98

COLORES
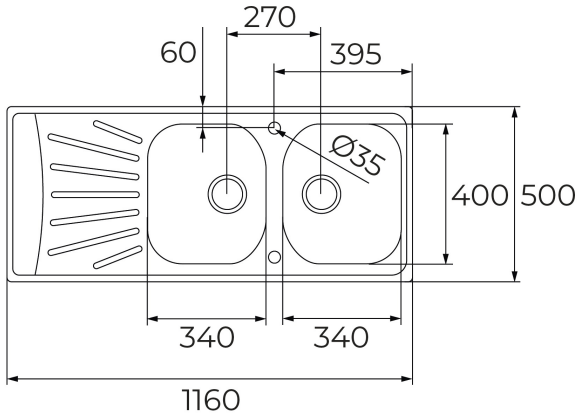
115180001 Inox