GZC 75330 XB

Placa Cristal Gas con función ExactFlame en 70 cm de gas natural

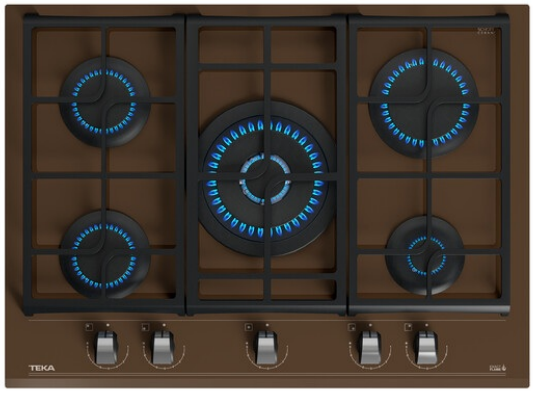

Autoencendido integrado

Seguridad por Termopar integrada

Easy installation

ExactFlame

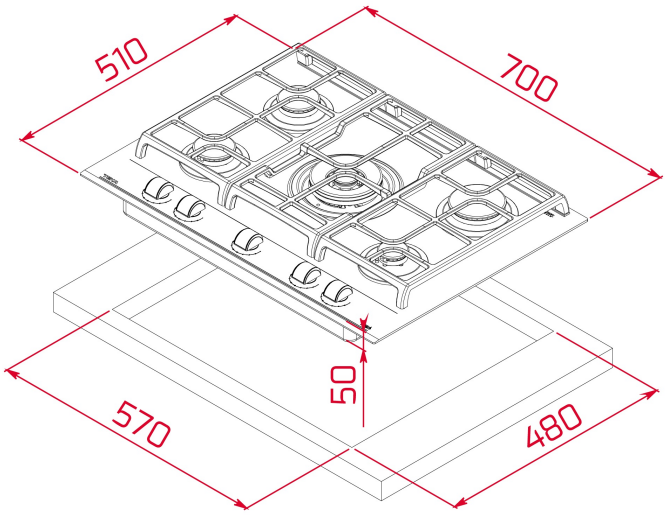

REFERENCIA

REF: 112570158 EAN: 8434778015492

CARACTERÍSTICAS

CristalGas Exact Flame con bisel frontal
Mandos frontales de diseño ergonómico
Superficie de vidrio cerámico
9 niveles de potencia con un control exacto de la llama
5 quemadores de gas
1 quemador de doble anillo,4,00 kW
2 quemadores semi-rápidos,1,75 kW
1 quemador rápido,2,80 kW
1 quemador auxiliar,1,00 kW
Seguridad por termopar integrado en quemador individual
Autoencendido integrado en quemador y accionado por cada mando
Soporte para Wok opcional
Parrillas de fundición amplia superficie
Kit de fácil instalación

DIMENSIONES

Altura del producto (mm): 110
Anchura del producto (mm): 700
Profundidad del producto (mm): 510
Longitud del producto (mm):
Peso del producto (Kg): 13,5

ESPECIFICACIONES TÉCNICAS

Tasa de potencia (V): 220-240
Frecuencia (Hz): 50/60
Potencia nominal máxima (W): -

COLORES

112570158 Vidrio negro

112570056 Vidrio negro

EFICIENCIA ENERGÉTICA

Consumo de energía en modo standby (W): -
Tiempo para alcanzar el modo standby (min): -